SCHODY STRYCHOWE

VIII. 2026

SZEROKA OFERTA BEZPIECZNYCH
I WYGODNYCH SCHODÓW STRYCHOWYCH

Zeskanuj kod QR i poznaj ofertę schodów strychowych GREENSTEP.

NOWA GENERACJA SCHODÓW STRYCHOWYCH

Schody GREENSTEP łączą wygodę użytkowania, bezpieczeństwo oraz nowoczesny design, który harmonijnie wpisuje się w wystrój wnętrza. Po zamknięciu pozostają niemal niewidoczne, a termoizolacyjna konstrukcja klapy pomaga ograniczać straty ciepła, wspierając komfort użytkowania budynku.

Schody strychowe GREENSTEP są przeznaczone do sprzedaży w Polsce oraz na rynkach eksportowych z wyłączeniem Niemiec, Austrii, Szwecji i Danii.

DLACZEGO WARTO WYBRAĆ SCHODY STRYCHOWE GREENSTEP ?

INTUICYJNA OBSŁUGA

Otwieranie klapy jest proste i wygodne. Wystarczy umieścić drążek w zaczepie, lekko pociągnąć, a po rozłożeniu drabinki schody są gotowe do użycia.

DOPRACOWANE DETALE

Na co dzień niewidoczne, przy użytkowaniu zachwycają precyzją wykonania i elegancją. Starannie dobrane materiały i detale podkreślają wysoką jakość produktu.

INDYWIDUALNE DOPASOWANIE

Schody wykonywane na wymiar dostosujemy do rozmiaru otworu montażowego, co pozwala uniknąć przeróbek i opóźnień na etapie instalacji. Precyzyjne dopasowanie to oszczędność czasu i kosztów.

CIEPŁO POD KONTROLĄ

System uszczelek zapewnia 4. klasę przepuszczalności powietrza, czyli najwyższy poziom według normy EN 12207. Termoizolacyjna klapa skutecznie chroni przed utratą ciepła. Im niższy współczynnik U, tym lepsza izolacja i mniejsze straty energii.

STABILNOŚĆ I BEZPIECZEŃSTWO

Odsunięta klapa i stopień na poziomie skrzynki ułatwiają wchodzenie. Regulowane stopki i antypoślizgowe powierzchnie zwiększają komfort i bezpieczeństwo użytkowania.

HARMONIA PRZESTRZENI

Biała klapa licująca z sufitem (wystaje tylko 5 mm) i dedykowane listwy LXA tworzą spójną, dyskretną całość – estetycznie dopasowaną do każdego pomieszczenia.

WYSOKIE STANDARDY

Certyfikat FSC® potwierdza, że drewno pochodzi ze zrównoważonych źródeł. Modele Super Thermo zostały dodatkowo wyróżnione przez TÜV NORD znakiem „produkt sprawdzony" za spełnianie wysokich standardów.

FSC
www.fsc.org
FSC® C012577
The mark of responsible forestry

TÜVNORD
TÜV NORD Polska Sp. z o.o.
PRODUKT SPRAWDZONY
Zgodnie z TNP-STANDARD PS
cert.tuv-nord.pl 126176

KTÓRE SCHODY BĘDĄ NAJLEPSZE DLA CIEBIE?

Szukasz wygodnego i estetycznego sposobu na dostęp do nieużytkowego poddasza? Schody strychowe to funkcjonalna alternatywa dla schodów stacjonarnych – nie zajmują miejsca, są proste w obsłudze i łatwe w montażu. Sprawdź, dlaczego warto je wybrać:

SZYBKI I PROSTY MONTAŻ

Schody dostarczane są w formie niemal całkowicie zmontowanej, dzięki czemu do wykonania pozostają jedynie końcowe czynności montażowe. Do ich montażu zalecamy dwuosobowy zespół oraz użycie narzędzi wskazanych w instrukcji. Długość drabinki można precyzyjnie dopasować do wysokości pomieszczenia.

PRAKTYCZNE AKCESORIA

Bogaty wybór akcesoriów pozwala zwiększyć funkcjonalność schodów i usprawnić ich instalację. W ofercie znajdują się m.in. estetyczne listwy, poręcze, stabilizujące stopki oraz dedykowane zestawy montażowe.

WYGODNA OBSŁUGA

Zastosowany mechanizm wspomagający klapę, a w niektórych modelach także drabinkę, sprawia, że otwieranie i zamykanie schodów jest lekkie i intuicyjne. Do każdego modelu dołączony jest drążek, który umożliwia obsługę z poziomu podłogi.

OSZCZĘDNOŚĆ MIEJSCA

Po złożeniu schody całkowicie chowają się w stropie, nie zajmując przestrzeni w pomieszczeniu. Dzięki kompaktowej konstrukcji można je swobodnie użytkować nawet w niewielkich wnętrzach.

ŁATWY DOSTĘP DO TEGO, CO WAŻNE

Najważniejsze informacje o produkcie oraz warunki gwarancji są dostępne na stronie FAKRO. Możesz do nich przejść, skanując odpowiedni kod QR lub wpisując adres strony internetowej.

Zeskanuj kod QR, aby uzyskać dostęp do dokumentów i informacji dotyczących produktów FAKRO.

Zeskanuj kod QR, aby zapoznać się z warunkami gwarancji.

KILKA PROSTYCH POMIARÓW WYSTARCZY, BY DOBRZE WYBRAĆ

Zastanawiasz się, jakie schody sprawdzą się najlepiej w Twoim wnętrzu? Odpowiedni wybór zaczyna się od pomiarów. Zanim zdecydujesz się na konkretny model, warto przyjrzeć się przestrzeni, w której schody mają się znaleźć.

To właśnie ten etap pomoże Ci zawęzić wybór do modeli, które będą faktycznie możliwe do zastosowania w Twoich warunkach. Dzięki temu skupisz się tylko na tych rozwiązaniach, które pasują do Twojego wnętrza.

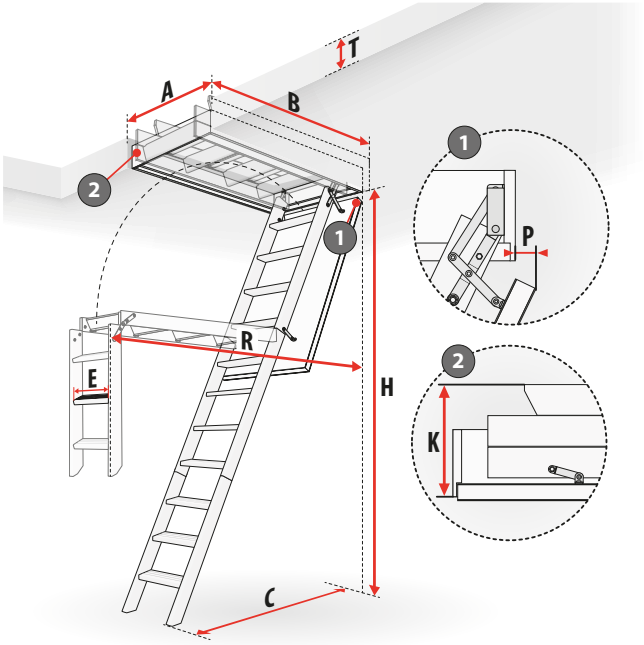

CO WARTO ZMIERZYĆ?

- Rozmiar otworu w suficie – szerokość „A" i długość „B"
- Wysokość pomieszczenia – oznaczana jako „H"
- Grubość stropu – parametr „T"

Sprawdź również, ile przestrzeni potrzeba podczas otwierania i użytkowania schodów:

- Odległość potrzebna do rozłożenia („R")
- Długość drabinki po rozłożeniu („C")
- Odległość „P" – cofnięcie klapy względem skrzynki. Gdy otwór znajduje się blisko ściany, należy zweryfikować dostępną przestrzeń na bezkolizyjne otwarcie klapy schodów.

Na podstawie tych pomiarów dobierzesz model idealnie pasujący do wnętrza – niezależnie od tego, czy zdecydujesz się na wariant w standardowym rozmiarze, czy schody wykonane na wymiar.

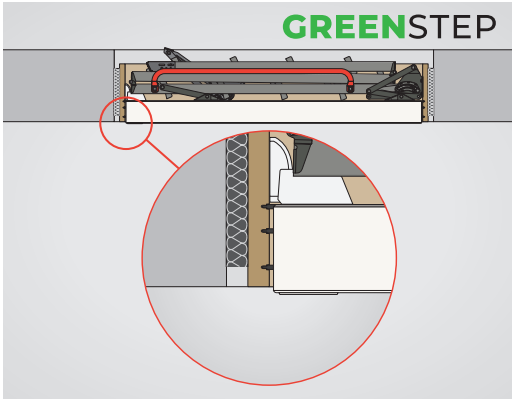

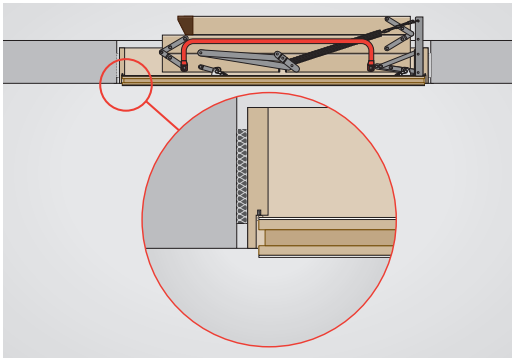

PRAKTYCZNE WSKAZÓWKI

1 **Luz montażowy dla łatwiejszej instalacji**

Rzeczywisty rozmiar skrzynki uwzględnia tzw. luz montażowy - schody są wykonane w rozmiarze o 2cm mniejszym niż wymiar otworu, co ułatwia prawidłowe osadzenie i precyzyjne zamontowanie schodów w stropie.

2 **Estetyczne wykończenie wokół klapy schodów**

Wykończenie miejsca montażu schodów strychowych wpływa na estetykę oraz odbiór jakości całej zabudowy. Odpowiednio dobrane listwy maskujące zakrywają szczeliny wokół skrzynki i klapy, zapewniając efekt precyzyjnego montażu. Pozwalają uzyskać jednolitą powierzchnię sufitu lub estetyczną ramę dopasowaną do wnętrza.

Listwa PVC dla gładkiej i spójnej powierzchni

W modelach GREENSTEP klapa jest obniżona o 5 mm względem skrzyni, a w wersjach klasycznych – o 10 mm. Umożliwia to jej zlicowanie z dedykowaną listwą PVC (zob. str. 32), co pozwala uzyskać jednolitą powierzchnię wokół klapy.

Listwy INVISIBLE dla minimalistycznego efektu

Dla wnętrz w stylu nowoczesnym polecamy listwy Invisible (zob. str. 33). Umożliwiają one idealne zlicowanie klapy z sufitem, dzięki czemu po zamknięciu schody pozostają niemal niewidoczne.

Drewniana ramka dla klasycznego wykończenia

Tradycyjne drewniane listwy estetycznie maskują szczeliny, tworząc elegancką ramkę wokół klapy. To rozwiązanie idealnie wpisuje się w klasyczne aranżacje wnętrz.

CECHY SCHODÓW Z DREWNIANĄ DRABINKĄ

Naturalny materiał, klasyczny wygląd oraz funkcjonalna konstrukcja sprawiają, że schody z drewnianą drabinką to idealny wybór do domów jednorodzinnych. Oferują komfort codziennego użytkowania, oszczędność przestrzeni, estetyczne dopasowanie do wnętrza, a dodatkowo są dostępne w wyjątkowo atrakcyjnej cenie.

DRABINKA

Lekka, składana konstrukcja wykonana z drewna sosnowego. Jej segmentowa budowa pozwala na łatwe rozkładanie i składanie, zapewniając wygodny dostęp do poddasza przy zachowaniu kompaktowych wymiarów po zamknięciu.

STOPNIE

Solidne, o głębokości 8 cm, posiadają rowkowaną powierzchnię o właściwościach antypoślizgowych. Osadzone w wytrzymałych policzkach drabiny, zapewniają stabilność konstrukcji oraz komfort i bezpieczeństwo podczas wchodzenia na strych.

STOPKI

Stopki zabezpieczające z tworzywa stabilizują drabinę i chronią podłogę przed zarysowaniami. Modele z klasycznej oferty posiadają stopki z tworzywa, a schody GREENSTEP stopki regulacyjne które dodatkowo pozwalają na łatwe dopasowanie schodów do wysokości pomieszczenia.

SKRZYNKA

Skrzynka wykonana jest z drewna sosnowego i (w zależności od modelu) wyposażona w jedną, dwie lub trzy uszczelki, co zapewnia odpowiednią szczelność całej konstrukcji wg EN12207. Jej podstawową funkcją jest stabilne i bezpieczne osadzenie schodów w otworze stropowym, stanowiące fundament trwałego montażu.

KLAPA

Obustronnie biała, wykonana w technologii sandwich zapewnia wysoką termoizolacyjność i estetyczny wygląd po zamknięciu.

CIĘŻAR I NOŚNOŚĆ

Schody są kompletne i gotowe do montażu. Maksymalne obciążenie wynosi 160 kg.

SCHODY Z DREWNIANĄ DRABINKĄ

MODEL*	LWK Plus	LWL Extra	LTK Energy	LWT
Współczynnik U (W/m²K)	1,1 (1)	0,74 (2)	0,68 (2)	0,51 (2)
Grubość klapy [cm]	3,6	5,6	6,6	8
Wysokość skrzynki [cm]	14	14	18	22
Łatwy demontaż klapy	✓	✓	✓	✓
Cofnięcie klapy po otwarciu [cm]	4	6	3	4,5
Uszczelki w skrzyni [szt]	1	2	2	3
Stopki	plastikowe	plastikowe	plastikowe	plastikowe
Lakierowana drabinka		✓	✓	✓
Poręcz [szt]	1	2	1	1
Wysokość maksymalna [cm]	280/305	280	280/305	280/305
4 Klasa szczelności wg EN12207		✓	✓	✓
Odporność ogniowa wg EN13501-2 (3)				
Cechy szczególne		mechanizm odciążający, lakierowana drabinka	lakierowana drabinka	lakierowana drabinka

160 KG

EN 14975

3

* Każdy z opisanych modeli jest zgodny z normą EN 14975 i posiada dopuszczalne obciążenie do 160 kg. Wyposażone są w antypoślizgowe stopnie oraz mają możliwość montażu dodatkowych akcesoriów (s. 30). Okres gwarancji wynosi 3 lata.

(1) Współczynnik przenikania ciepła dla klapy.

(2) Współczynnik przenikania ciepła dla schodów.

(3) Badana od strony pomieszczenia w którym, zamontowany jest produkt.

			GREENSTEP	GREENSTEP	GREENSTEP
LWT Passive House	LWF60	LWF60 SL	LWE Energy Efficient	LWT Super Thermo	Schody na wymiar
0,51 (2)	0,64 (2)	0,64 (2)	0,65 (2)	0,48 (2)	Więcej informacji dostępne na stronie 26
8	8,5	8,5	5,6	8	
22	22,5	22,5	14	22	
✓			✓	✓	
4,5	5	5			
3	3	3	2	3	
plastikowe	plastikowe	plastikowe	regulacyjne	regulacyjne	
✓					
1	1	1	1	1	
280	280/305	280	280/305	280/305	
✓		✓	✓	✓	
	EI_1/EI_2 60	EI_1/EI_2 60			
certyfikat Passive House	ognioodporność	ognioodporność, zamek na klucz	wygodne otwieranie, FSC®	wygodne otwieranie, FSC®, TÜV NORD	

Schemat LWK Plus / LWL Extra/ LTK Energy

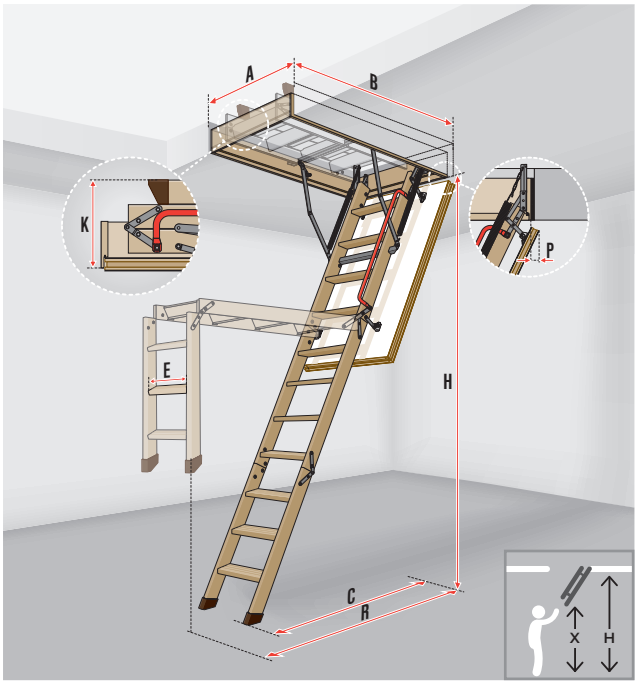

H Wysokość **H** mierzona od poziomu wykończonej podłogi. Dla pomieszczeń niższych niż maksymalna standardowa wysokość **H** należy dopasować długość drabiny zgodnie z instrukcją montażu.

Schody można wyposażyć w mechanizm odciążający drabinkę LXM (str.38), dzięki czemu mogą być obsługiwane za pomocą drążka. Schody LWL Extra standardowo są wyposażone w mechanizm odciążający.

LWK Plus

Ilość segmentów		3													4			
Wymiary otworu w suficie	**AxB**	**55x111**	**60x111**	**60x120**	**60x130**	**70x111**	**70x120**	**70x130**	**70x140**	**80x120**	**60x130**	**60x140**	**70x130**	**70x140**	**60x94**	**60x100**	**70x94**	**70x100**
Zewnętrzne wymiary skrzynki [cm]		53x109,4	58x109,4	58x118,4	58x128,4	68x109,4	68x118,4	68x128,4	68x138,4	78x118,4	58x128,4	58x138,4	68x128,4	68x138,4	58x92,4	58x98,4	68x92,4	68x98,4
Wewnętrzne wymiary skrzynki [cm]		49x105	54x105	54x114	54x124	64x105	64x114	64x124	64x134	74x114	54x124	54x134	64x124	64x134	54x88	54x94	64x88	64x94
Wysokość pomieszczenia H_{min}-H_{max}*	**H**	232-280									246-305				253-280			
Wys. do której należy sięgnąć w celu rozłożenia drabinki [cm]	**X**	215									225				230			
Wysokość złożonych schodów [cm]	**K**	27													36			
Odległość zamachowa [cm]	**R**	153		156		153	156				175				129			
Max. odleg. po rozłożeniu drabinki [cm]	**C**	113		120		113	120				135				120			
Cofnięcie płyty po otwarciu	**P**	4																
Szerokość stopnia [cm]	**E**	30	34															
Głębokość stopnia [cm]		8																
Odległość między stopniami [cm]		25																
Indeks		**863821**	**863804**	**863801**	**863802**	**863814**	**863811**	**863812**	**863813**	**863893**	**863851**	**863852**	**863853**	**863854**	**863807**	**863806**	**863817**	**863816**
Cena netto		840,00	850,00	850,00	865,00	865,00	865,00	875,00	885,00	990,00	900,00	915,00	915,00	925,00	885,00	890,00	895,00	900,00
Cena brutto		1033,20	1045,50	1045,50	1063,95	1063,95	1063,95	1076,25	1088,55	1217,70	1107,00	1125,45	1125,45	1137,75	1088,55	1094,70	1100,85	1107,00
Termin realizacji [dni robocze]		5		2	15	5	2	5		2	5	15	5					

LWL Extra

Ilość segmentów		3		
Wymiary otworu w suficie	**AxB**	**60x120**	**70x120**	**70x140**
Zewnętrzne wymiary skrzynki [cm]		58x118,4	68x118,4	68x138,4
Wewnętrzne wymiary skrzynki [cm]		54x114	64x114	64x134
Wysokość pomieszczenia H_{min}-H_{max}*	**H**	260-280		
Wys. do której należy sięgnąć w celu rozłożenia drabinki [cm]	**X**	215		
Wysokość złożonych schodów [cm]	**K**	30		
Odległość zamachowa [cm]	**R**	156		
Max. odleg. po rozłożeniu drabinki [cm]	**C**	120		
Cofnięcie płyty po otwarciu	**P**	6		
Szerokość stopnia [cm]	**E**	30	34	
Głębokość stopnia [cm]		8		
Odległość między stopniami [cm]		25		
Indeks		**867901**	**867911**	**867913**
Cena netto		1330,00	1340,00	1375,00
Cena brutto		1635,90	1648,20	1691,25
Termin realizacji [dni robocze]		15	10	15

LTK Energy

3								4		
60x120	**70x120**	**70x130**	**70x140**	**80x120**	**60x130**	**70x130**	**70x140**	**55x100**	**60x100**	**70x100**
58 x 118,4	68 x 118,4	68 x 128,4	68 x 138,4	78 x 118,4	58 x 128,4	68 x 128,4	68 x 138,4	53x98,4	58x98,4	68x98,4
54 x 114	64 x 114	64 x 124	64 x 134	74 x 114	54 x 124	64 x 124	64 x 134	49x94	54x94	64x94
235-280					243-305			256-280		
210					230					
35								42		
164					178			139		
129					139			126		
3										
34								30	34	
8										
25										
864701	**864711**	**864712**	**864713**	**864714**	**864751**	**864753**	**864754**	**864720**	**864706**	**864716**
1335,00	1345,00	1360,00	1370,00	1445,00	1385,00	1395,00	1 405,00	1365,00	1370,00	1380,00
1642,05	1654,35	1672,80	1685,10	1777,35	1703,55	1715,85	1728,15	1678,95	1685,10	1697,40
5	2	5			15	10	15		10	5

* H_{min} możliwe do osiągnięcia po docięciu drabinki.

Schemat LWT / LWT Passive House / LWF60 / LWF60 SL

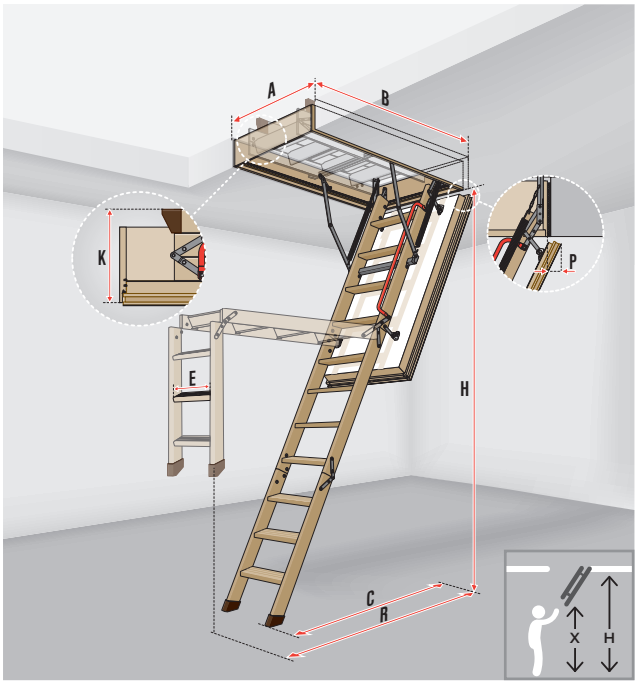

H Wysokość **H** mierzona od poziomu wykończonej podłogi. Dla pomieszczeń niższych niż maksymalna standardowa wysokość **H** należy dopasować długość drabiny zgodnie z instrukcją montażu.

Schody można wyposażyć w mechanizm odciążający drabinkę LXM (str.38), dzięki czemu mogą być obsługiwane za pomocą drążka.

LWT

Ilość segmentów		3								4		
Wymiary otworu w suficie	**AxB**	**60x120**	**70x120**	**70x130**	**70x140**	**80x120**	**60x130**	**70x130**	**70x140**	**55x100**	**60x100**	**70x100**
Zewnętrzne wymiary skrzynki [cm]		58x118,4	68x118,4	68x128,4	68x138,4	78x118,4	58x128,4	68x128,4	68x138,4	53x98,4	58x98,4	68x98,4
Wewnętrzne wymiary skrzynki [cm]		54x114	64x114	64x124	64x134	74x114	54x124	64x124	64x134	49x94	54x94	64x94
Wysokość pomieszczenia H_{min}-H_{max}*	**H**	234-280					242-305			257-280		
Wys. do której należy sięgnąć w celu rozłożenia drabinki [cm]	**X**	210					230					
Wysokość złożonych schodów [cm]	**K**	36								43,5		
Odległość zamachowa [cm]	**R**	164					178			138		
Max. odleg. po rozłożeniu drabinki [cm]	**C**	130					137			122		
Cofnięcie płyty po otwarciu	**P**	4,5										
Szerokość stopnia [cm]	**E**	34								30	34	
Głębokość stopnia [cm]		8										
Odległość między stopniami [cm]		25										
Indeks		**863101**	**863111**	**863112**	**863113**	**863114**	**863151**	**863153**	**863154**	**863120**	**863106**	**863116**
Cena netto		1560,00	1570,00	1580,00	1590,00	1760,00	1605,00	1615,00	1625,00	1590,00	1595,00	1605,00
Cena brutto		1918,80	1931,10	1943,40	1955,70	2164,80	1974,15	1986,45	1998,75	1955,70	1961,85	1974,15
Termin realizacji [dni robocze]		2		15	5		15		10	15	2	15

LWT Passive House

Ilość segmentów	3		
Wymiary otworu w suficie	**62x122**	**72x122**	**72x142**
Zewnętrzne wymiary skrzynki [cm]	58x118,4	68x118,4	68x138,4
Wewnętrzne wymiary skrzynki [cm]	54x114	64x114	64x134
Wysokość pomieszczenia H_{min}-H_{max}*	234-280		
Wys. do której należy sięgnąć w celu rozłożenia drabinki [cm]	210		
Wysokość złożonych schodów [cm]	36		
Odległość zamachowa [cm]	164		
Max. odleg. po rozłożeniu drabinki [cm]	130		
Cofnięcie płyty po otwarciu	4,5		
Szerokość stopnia [cm]	34		
Głębokość stopnia [cm]	8		
Odległość między stopniami [cm]	25		
Indeks	**8665AE**	**8665AF**	**8665AH**
Cena netto	2375,00	2385,00	2410,00
Cena brutto	2921,25	2933,55	2964,30
Termin realizacji [dni robocze]	15		

LWF60

Ilość segmentów		3								4		
Wymiary otworu w suficie	**AxB**	**60x120**	**70x120**	**70x130**	**70x140**	**86x130**	**70x130**	**70x140**	**86x130**	**55x100**	**60x100**	**70x100**
Zewnętrzne wymiary skrzynki [cm]		58x118	68x118	68x128	68x138	84x128	68x128	68x138	84x128	53x98	58x98	68x98
Wewnętrzne wymiary skrzynki [cm]		54x114	64x114	64x124	64x134	80x124	64x124	64x134	80x124	49x94	54x94	64x94
Wysokość pomieszczenia H_{min}-H_{max}*	**H**	234-280					242-305			256-280		
Wys. do której należy sięgnąć w celu rozłożenia drabinki [cm]	**X**	210					230					
Wysokość złożonych schodów [cm]	**K**	38								42		
Odległość zamachowa [cm]	**R**	164					178			139		
Max. odleg. po rozłożeniu drabinki [cm]	**C**	129					139			126		
Cofnięcie płyty po otwarciu	**P**	5										
Szerokość stopnia [cm]	**E**	34								30	34	
Głębokość stopnia [cm]		8										
Odległość między stopniami [cm]		25										
Indeks		**869G01**	**869G11**	**869G12**	**869G13**	**869G96**	**869G53**	**869G54**	**869G97**	**869G20**	**869G06**	**869G16**
Cena netto		2225,00	2245,00	2270,00	2290,00	2330,00	2340,00	2370,00	2390,00	2255,00	2260,00	2280,00
Cena brutto		2736,75	2761,35	2792,10	2816,70	2865,90	2878,20	2915,10	2939,70	2773,65	2779,80	2804,40
Termin realizacji [dni robocze]		15										

LWF60 SL

Ilość segmentów	3	
Wymiary otworu w suficie	**60x120**	**70x120**
Zewnętrzne wymiary skrzynki [cm]	58x118	68x118
Wewnętrzne wymiary skrzynki [cm]	54x114	64x114
Wysokość pomieszczenia H_{min}-H_{max}*	234-280	
Wys. do której należy sięgnąć w celu rozłożenia drabinki [cm]	210	
Wysokość złożonych schodów [cm]	38	
Odległość zamachowa [cm]	164	
Max. odleg. po rozłożeniu drabinki [cm]	129	
Cofnięcie płyty po otwarciu	5	
Szerokość stopnia [cm]	34	
Głębokość stopnia [cm]	8	
Odległość między stopniami [cm]	25	
Indeks	**869H01**	**869H11**
Cena netto	2895,00	2915,00
Cena brutto	3560,85	3585,45
Termin realizacji [dni robocze]	15	

* H_{min} możliwe do osiągnięcia po docięciu drabinki.

Schemat LWE Energy Efficient / LWT Super Thermo

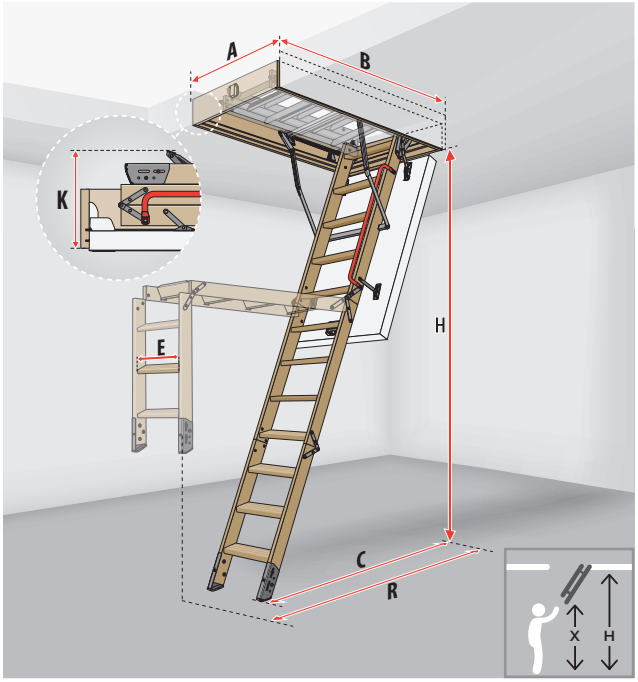

GREENSTEP

H Wysokość **H** mierzona od poziomu wykończonej podłogi. Dla pomieszczeń niższych niż maksymalna standardowa wysokość **H** należy dopasować długość drabiny zgodnie z instrukcją montażu.

Schody można wyposażyć w mechanizm odciążający drabinkę LXM (str.38), dzięki czemu mogą być obsługiwane za pomocą drążka.

LWE Energy Efficient

Ilość segmentów		3										4		
Wymiary otworu w suficie	**AxB**	**60x120**	**70x120**	**70x130**	**70x140**	**80x120**	**80x140**	**60x130**	**70x130**	**70x140**	**80x140**	**55x100**	**60x100**	**70x100**
Zewnętrzne wymiary skrzynki [cm]		58x118	68x118	68x128	68x138	78x118	78x138	58x128	68x128	68x138	78x138	53x98	58x98	68x98
Wewnętrzne wymiary skrzynki [cm]		54x114	64x114	64x124	64x134	74x114	74x134	54x124	64x124	64x134	74x134	49x94	54x94	64x94
Wysokość pomieszczenia H_{min}-H_{max}*	**H**	237-280						238-305				260-280		
Wys. do której należy sięgnąć w celu rozłożenia drabinki [cm]	**X**	207						232				231		
Wysokość złożonych schodów [cm]	**K**	43										44		
Odległość zamachowa [cm]	**R**	162						170				137		
Max. odleg. po rozłożeniu drabinki [cm]	**C**	118						127				118		
Szerokość stopnia [cm]	**E**	34										30	34	
Głębokość stopnia [cm]		8												
Odległość między stopniami [cm]		25												
Indeks		**869Z01**	**869Z11**	**869Z12**	**869Z13**	**869Z93**	**869Z95**	**869Z51**	**869Z53**	**869Z54**	**869Z57**	**869Z20**	**869Z06**	**869Z16**
Cena netto		1600,00	1610,00	1620,00	1630,00	1720,00	1740,00	1650,00	1660,00	1 670,00	1 780,00	1650,00	1660,00	1670,00
Cena brutto		1968,00	1980,30	1992,60	2004,90	2115,60	2140,20	2029,50	2041,80	2054,10	2189,40	2029,50	2041,80	2054,10
Termin realizacji [dni robocze]		10												

LWT Super Thermo

Ilość segmentów		3										4		
Wymiary otworu w suficie	**AxB**	**60x120**	**70x120**	**70x130**	**70x140**	**80x120**	**80x140**	**60x130**	**70x130**	**70x140**	**80x140**	**55x100**	**60x100**	**70x100**
Zewnętrzne wymiary skrzynki [cm]		58x118	68x118	68x128	68x138	78x118	78x138	58x128	68x128	68x138	78x138	53x98	58x98	68x98
Wewnętrzne wymiary skrzynki [cm]		54x114	64x114	64x124	64x134	74x114	74x134	54x124	64x124	64x134	74x134	49x94	54x94	64x94
Wysokość pomieszczenia H_{min}-H_{max}*	**H**	235-280						236-305				258-280		
Wys. do której należy sięgnąć w celu rozłożenia drabinki [cm]	**X**	209						234				233		
Wysokość złożonych schodów [cm]	**K**	45										47		
Odległość zamachowa [cm]	**R**	162						170				137		
Max. odleg. po rozłożeniu drabinki [cm]	**C**	118						127				118		
Szerokość stopnia [cm]	**E**	34										30	34	
Głębokość stopnia [cm]		8												
Odległość między stopniami [cm]		25												
Indeks		**869V01**	**869V11**	**869V12**	**869V13**	**869V93**	**869V95**	**869V51**	**869V53**	**869V54**	**869V57**	**869V20**	**869V06**	**869V16**
Cena netto		1815,00	1825,00	1835,00	1845,00	2025,00	2045,00	1865,00	1875,00	1 885,00	2 085,00	1865,00	1875,00	1885,00
Cena brutto		2232,45	2244,75	2257,05	2269,35	2490,75	2515,35	2293,95	2306,25	2318,55	2564,55	2293,95	2306,25	2318,55
Termin realizacji [dni robocze]		10	5	10		5	10							

* H_{min} możliwe do osiągnięcia po docięciu drabinki.

CECHY SCHODÓW Z METALOWĄ DRABINKĄ

Solidna konstrukcja i łatwość utrzymania w czystości sprawiają, że schody z metalową drabinką doskonale sprawdzają się w garażach, warsztatach oraz na często użytkowanych strychach. To praktyczny wybór wszędzie tam, gdzie liczy się trwałość, niezawodność i szybki dostęp do przestrzeni poddasza.

DRABINKA

Segmentowa wykonana z lakierowanej stali została zaprojektowana z myślą o trwałości. Konstrukcja oparta na zawiasach umożliwia płynne składanie oraz wygodne użytkowanie.

STOPNIE

Antypoślizgowe, z perforowaną powierzchnią. Zintegrowane z policzkami drabiny, zapewniają pewność oraz bezpieczeństwo podczas wchodzenia i schodzenia.

STOPKI

Stopki zabezpieczające z tworzywa stabilizują drabinę i chronią podłogę przed zarysowaniami. Modele z klasycznej oferty posiadają stopki z tworzywa, natomiast schody GREENSTEP – stopki regulacyjne, które dodatkowo pozwalają na łatwe dopasowanie schodów do wysokości pomieszczenia.

SKRZYNKA

Stabilna, wykonana z drewna sosnowego lub, w przypadku modeli LMF 120 i LSF, ze stali. Wyposażona, w zależności od modelu, w jedną, dwie lub trzy uszczelki zwiększające szczelność konstrukcji. Fabrycznie zmontowana, ułatwia montaż w stropie.

KLAPA

Obustronnie biała, wykonana w technologii sandwich zapewnia wysoką termoizolacyjność i estetyczny wygląd po zamknięciu.

CIĘŻAR I NOŚNOŚĆ

Schody są kompletne i gotowe do montażu. Maksymalne obciążenie wynosi 200 kg.

SCHODY Z METALOWĄ DRABINKĄ

MODEL*	LMP	LML Lux	LMF60	LMF120
Współczynnik U (W/m²K)	1,1 (1)	1,1 (1)	0,64 (2)	0,79 (2)
Grubość klapy [cm]	3,6	3,6	8,5	8,2
Wysokość skrzynki [cm]	18	31,5	22,5	16
Łatwy demontaż klapy				
Cofnięcie klapy po otwarciu [cm]			5	
Uszczelki w skrzyni [szt]	1	1	3	2
System szybkiego montażu w stropie		✓		✓
Stopki	plastikowe	wysuwane	plastikowe	wysuwane
Poręcz [szt]	poręcz z mechanizmem odciążającym	poręcz z mechanizmem odciążającym	poręcz z mechanizmem odciążającym w wersji 360 cm	poręcz z mechanizmem odciążającym
Wysokość maksymalna [cm]	366	280/305	280/305/360	280
4 Klasa szczelności wg EN12207				
Odporność ogniowa wg EN13501-2 (3)			EI_1 /EI_2 60	$EI_1$60/EI_2 120
Cechy szczególne	do wysokich pomieszczeń	zintegrowane listwy wykończeniowe	ognioodporność	ognioodporność, zintegrowane listwy wykończeniowe

200 KG

EN 14975

3

* Każdy z opisanych modeli jest zgodny z normą EN 14975 i posiada dopuszczalne obciążenie do 200 kg. Wyposażone są w antypoślizgowe stopnie oraz mają możliwość montażu dodatkowych akcesoriów (s. 30). Okres gwarancji wynosi 3 lata.

(1) Współczynnik przenikania ciepła dla klapy.

(2) Współczynnik przenikania ciepła dla schodów.

(3) Badana od strony pomieszczenia w którym, zamontowany jest produkt.

NOWOŚĆ

GREENSTEP	GREENSTEP	GREENSTEP	GREENSTEP
LMK Greenstep	**LME Energy Efficient**	**LMT Super Thermo**	**Schody na wymiar**
1,0[2]	0,65[2]	0,48[2]	Więcej informacji dostępne na stronie 26
3,6	5,6	8	
14	14	22	
✓	✓	✓	
2	2	3	
regulacyjne	regulacyjne	regulacyjne	
1	1	1	
280/305	280/305	280/305	
✓	✓	✓	
wygodne otwieranie, FSC®	wygodne otwieranie, FSC®	wygodne otwieranie, FSC®, TÜV NORD	

Schemat LMP, LMF60, LMF120, LML Lux

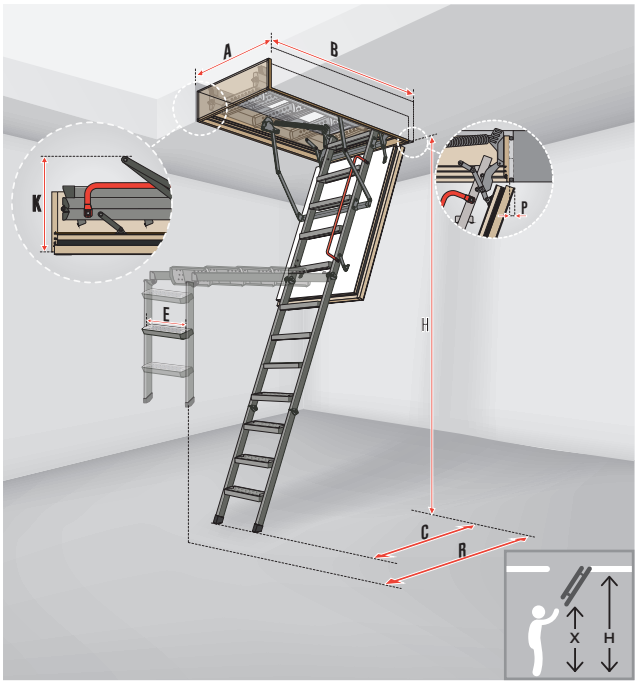

H Wysokość **H** mierzona od poziomu wykończonej podłogi. Dla pomieszczeń niższych niż maksymalna standardowa wysokość **H** należy dopasować długość drabiny zgodnie z instrukcją montażu.

Schody można wyposażyć w mechanizm odciążający drabinkę LXM (str.38), dzięki czemu mogą być obsługiwane za pomocą drążka. Schody LML Lux, LMF120, LMP oraz LMF60 do wysokości 360 cm standardowo są wyposażone w mechanizm odciążający.

LMP

Ilość segmentów		3		
Wymiary otworu w suficie	**AxB**	**60x144**	**70x144**	**86x144**
Zewnętrzne wymiary skrzynki [cm]		58x142,2	68x142,2	84x142,2
Wewnętrzne wymiary skrzynki [cm]		54x138,2	64x138,2	80x138,2
Wysokość pomieszczenia H_{min}-H_{max}	**H**	300-366		
Wys. do której należy sięgnąć w celu rozłożenia drabinki [cm]	**X**	270		
Wysokość złożonych schodów [cm]	**K**	32		
Odległość zamachowa [cm]	**R**	196		
Max. odleg. po rozłożeniu drabinki [cm]	**C**	145		
Cofnięcie płyty po otwarciu [cm]	**P**	-		
Szerokość stopnia [cm]	**E**	34		
Głębokość stopnia [cm]		8		
Odległość między stopniami [cm]		24		
Indeks		**869334**	**869335**	**869336**
Cena netto		3375,00	3425,00	3480,00
Cena brutto		4151,25	4212,75	4280,40
Termin realizacji [dni robocze]		15		

LMF60

Ilość segmentów	3										
Wymiary otworu w suficie	**60x120**	**70x120**	**70x130**	**70x140**	**86x130**	**70x130**	**70x140**	**86x130**	**60x144**	**70x144**	**86x144**
Zewnętrzne wymiary skrzynki [cm]	58x118	68x118	68x128	68x138	84x128	68x128	68x138	84x128	58x142,2	68x142,2	84x142,2
Wewnętrzne wymiary skrzynki [cm]	54x114	64x114	64x124	64x134	80x124	64x124	64x134	80x124	54x138,2	64x138,2	80x138,2
Wysokość pomieszczenia H_{min}-H_{max}	233-280					234-305			295-360		
Wys. do której należy sięgnąć w celu rozłożenia drabinki [cm]	200					210			265		
Wysokość złożonych schodów [cm]	39										
Odległość zamachowa [cm]	159					168			194		
Max. odleg. po rozłożeniu drabinki [cm]	118					126			156		
Cofnięcie płyty po otwarciu [cm]	5										
Szerokość stopnia [cm]	34										
Głębokość stopnia [cm]	8										
Odległość między stopniami [cm]	24,7								24		
Indeks	**869J01**	**869J11**	**869J12**	**869J13**	**869J96**	**869J53**	**869J54**	**869J97**	**869JAD**	**869JAE**	**869JAF**
Cena netto	2930,00	2970,00	2990,00	3020,00	3055,00	3100,00	3125,00	3155,00	3950,00	3980,00	4015,00
Cena brutto	3603,90	3653,10	3677,70	3714,60	3757,65	3813,00	3843,75	3880,65	4858,50	4895,40	4938,45
Termin realizacji [dni robocze]	15										

LMF120

Ilość segmentów		3					
Wymiary otworu w suficie	**AxB**	**60x120**	**70x120**	**70x130**	**86x130**	**70x130**	**86x130**
Zewnętrzne wymiary skrzynki [cm]		58x118	68x118	68x128	84x128	68x128	84x128
Zewnętrzne wymiary skrzynki z listwami[cm]		64,7x123,7	73,7x123,7	73,7x133,7	89,7x133,7	73,7x133,7	89,7x133,7
Wewnętrzne wymiary skrzynki [cm]		55x114	64x114	64x124	80x124	64x124	80x124
Wysokość pomieszczenia H_{min}-H_{max}	**H**	233-280				256-305	
Wys. do której należy sięgnąć w celu rozłożenia drabinki [cm]	**X**	220				235	
Wysokość złożonych schodów [cm]	**K**	34					
Odległość zamachowa [cm]	**R**	167				178	
Max. odleg. po rozłożeniu drabinki [cm]	**C**	120				130	
Szerokość stopnia [cm]	**E**	35					
Głębokość stopnia [cm]		13					
Odległość między stopniami [cm]		25					
Indeks		**862501**	**862511**	**862512**	**862596**	**862553**	**862597**
Cena netto		7080,00	7180,00	7525,00	7825,00	7945,00	8525,00
Cena brutto		8708,40	8831,40	9255,75	9624,75	9772,35	10485,75
Termin realizacji [dni robocze]		15					

LML Lux

Ilość segmentów	3										
Wymiary otworu w suficie	**60x120**	**70x120**	**70x130**	**70x140**	**86x130**	**92x130**	**60x130**	**70x130**	**70x140**	**86x130**	**92x130**
Zewnętrzne wymiary skrzynki [cm]	59,6x118,6	68,6x118,6	68,6x128,6	68,6x138,6	84,6x128,6	90,6x128,6	59,6x128,6	68,6x128,6	68,6x138,6	84,6x128,6	90,6x128,6
Zewnętrzne wymiary skrzynki z listwami[cm]	63,6x122,6	72,6x122,6	72,6x132,6	72,6x142,6	88,6x132,6	94,6x132,6	63,6x132,6	72,6x132,6	72,6x142,6	88,6x132,6	94,6x132,6
Wewnętrzne wymiary skrzynki [cm]	54,7x113,7	63,7x113,7	63,7x123,7	63,7x133,7	79,7x123,7	85,7x123,7	54,7x123,7	63,7x123,7	63,7x133,7	79,7x123,7	85,7x123,7
Wysokość pomieszczenia H_{min}-H_{max}	233-280						256-305				
Wys. do której należy sięgnąć w celu rozłożenia drabinki [cm]	205						230				
Wysokość złożonych schodów [cm]	31,5										
Odległość zamachowa [cm]	167						183				
Max. odleg. po rozłożeniu drabinki [cm]	123						132				
Szerokość stopnia [cm]	35										
Głębokość stopnia [cm]	13										
Odległość między stopniami [cm]	25										
Indeks	**862401**	**862411**	**862412**	**862413**	**862496**	**862498**	**862451**	**862453**	**862454**	**862497**	**862499**
Cena netto	2990,00	3040,00	3100,00	3160,00	4085,00	4545,00	3280,00	3350,00	3410,00	4235,00	4705,00
Cena brutto	3677,70	3739,20	3813,00	3886,80	5024,55	5590,35	4034,40	4120,50	4194,30	5209,05	5787,15
Termin realizacji [dni robocze]	15										

* H_{min} możliwe do osiągnięcia po docięciu drabinki.

Schemat LMK Greenstep / LME Energy Efficient / LMT Super Thermo

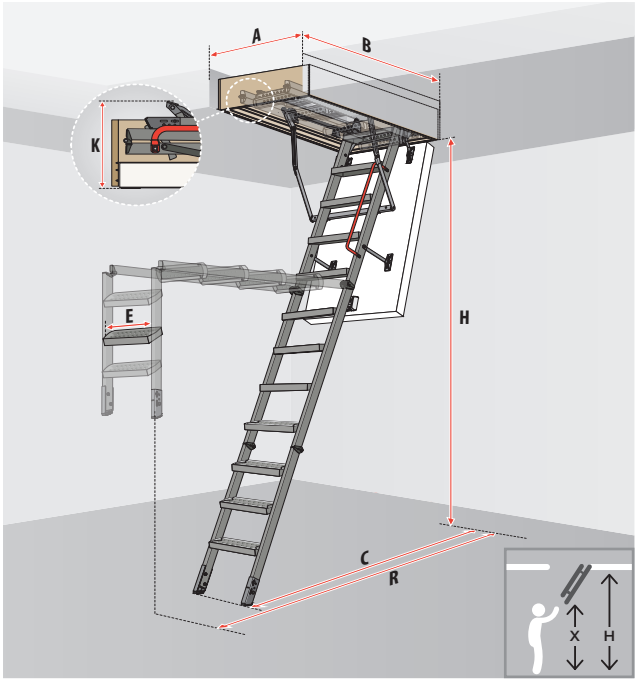

GREENSTEP

H Wysokość **H** mierzona od poziomu wykończonej podłogi. Dla pomieszczeń niższych niż maksymalna standardowa wysokość **H** należy dopasować długość drabiny zgodnie z instrukcją montażu.

Schody można wyposażyć w mechanizm odciążający drabinkę LXM (str.38), dzięki czemu mogą być obsługiwane za pomocą drążka.

NOWOŚĆ

LMK Greenstep

Ilość segmentów		3										
Wymiary otworu w suficie [cm]	**AxB**	**60x120**	**60x130**	**60x140**	**70x120**	**70x130**	**70x140**	**80x120**	**60x130**	**60x140**	**70x130**	**70x140**
Zewnętrzne wymiary skrzynki [cm]		58 x 118	58 x 128	58 x 138	68 x 118	68 x 128	68 x 138	78 x 118	58 x 128	58 x 138	68 x 128	68 x 138
Wewnętrzne wymiary skrzynki [cm]		54 x 114	54 x 124	54 x 134	64 x 114	64 x 124	64 x 134	74 x 114	54 x 124	54 x 134	64 x 124	64 x 134
Wysokość pomieszczenia Hmin-Hmax [cm]	**H**	235-280							236-305			
Wys. do której należy sięgnąć w celu rozłożenia drabinki [cm]	**X**	205							224			
Wysokość złożonych schodów [cm]	**K**	42										
Odległość zamachowa [cm]	**R**	160							168			
Max. odległość po rozłożeniu drabinki [cm]	**C**	116							124			
Szerokość stopnia [cm]	**E**	34										
Głębokość stopnia [cm]		8										
Odległość między stopniami [cm]		24,7										
Indeks		**L2A8E7A5**	**L2A8E8A5**	**L2A8E9A5**	**L2A8H7A5**	**L2A8H8A5**	**L2A8H9A5**	**L2A8L4A5**	**L2A8E8A8**	**L2A8E9A8**	**L2A8H8A8**	**L2A8H9A8**
Cena netto		1490,00	1490,00	1535,00	1500,00	1530,00	1545,00	1530,00	1550,00	1555,00	1560,00	1565,00
Cena brutto		1832,70	1832,70	1888,05	1845,00	1881,90	1900,35	1881,90	1906,50	1912,65	1918,80	1924,95
Termin realizacji [dni robocze]		15			5	15	10	15			10	

LME Energy Efficient

Ilość segmentów		3							
Wymiary otworu w suficie	**AxB**	**60x120**	**70x120**	**70x130**	**70x140**	**80x120**	**60x130**	**70x130**	**70x140**
Zewnętrzne wymiary skrzynki [cm]		58x118	68x118	68x128	68x138	78x118	58x128	68x128	68x138
Wewnętrzne wymiary skrzynki [cm]		54x114	64x114	64x124	64x134	74x114	54x124	64x124	64x134
Wysokość pomieszczenia H_{min}-H_{max}	**H**	233-280					234-305		
Wys. do której należy sięgnąć w celu rozłożenia drabinki [cm]	**X**	207					226		
Wysokość złożonych schodów [cm]	**K**	43							
Odległość zamachowa [cm]	**R**	160					168		
Max. odleg. po rozłożeniu drabinki [cm]	**C**	117					125		
Szerokość stopnia [cm]	**E**	34							
Głębokość stopnia [cm]		8							
Odległość między stopniami [cm]		24,7							
Indeks		**869U01**	**869U11**	**869U12**	**869U13**	**869U93**	**869U51**	**869U53**	**869U54**
Cena netto		1890,00	1900,00	1910,00	1920,00	1990,00	1920,00	1930,00	1 960,00
Cena brutto		2324,70	2337,00	2349,30	2361,60	2447,70	2361,60	2373,90	2410,80
Termin realizacji [dni robocze]		10	5	10		5	10		

LMT Super Thermo

3								
60x120	**70x120**	**70x130**	**70x140**	**80x120**	**60x130**	**70x130**	**70x140**
58x118	68x118	68x128	68x138	78x118	58x128	68x128	68x138
54x114	64x114	64x124	64x134	74x114	54x124	64x124	64x134
231-280					232-305		
209					228		
45							
160					168		
117					125		
34							
8							
24,7							
869W01	**869W11**	**869W12**	**869W13**	**869W93**	**869W51**	**869W53**	**869W54**
2215,00	2225,00	2235,00	2245,00	2315,00	2265,00	2275,00	2 285,00
2724,45	2736,75	2749,05	2761,35	2847,45	2785,95	2798,25	2810,55
5					10		5

* H_{min} możliwe do osiągnięcia po docięciu drabinki.

CECHY SCHODÓW Z NOŻYCOWĄ DRABINKĄ

Zaprojektowane z myślą o ograniczonej przestrzeni, schody nożycowe mieszczą się w niewielkich otworach stropowych. Metalowa drabinka z policzkami w kształcie litery „S" pełni rolę poręczy, zapewniając wygodę, bezpieczeństwo użytkowania i kompaktowe rozwiązanie do często odwiedzanych strychów.

DRABINKA

Metalowa drabinka z lakierowanej stali, składana w formie nożycowej, charakteryzuje się wysoką trwałością oraz lekkim i płynnym rozkładaniem za pomocą dołączonego drążka. Regulacja długości drabinki odbywa się poprzez odkręcenie lub dodanie stopnia.

STOPNIE

Antypoślizgowe stopnie zintegrowane z policzkami drabiny zapewniają pewność ruchu oraz bezpieczeństwo podczas wchodzenia i schodzenia.

STOPKI

Wykonane z antypoślizgowego tworzywa. Zapewniają stabilne oparcie drabinki o podłogę. Chronią powierzchnię przed zarysowaniami.

SKRZYNKA

Stabilna i trwała konstrukcja wykonana z metalu lub drewna. W zależności od modelu wyposażona w jedną, dwie lub trzy uszczelki obwodowe, co zapewnia wysoką szczelność. Kątowniki montażowe umożliwiają szybki i pewny montaż.

KLAPA

Obustronnie biała, termoizolacyjna, wykonana w technologii sandwich. Po zamknięciu tworzy estetyczną, gładką powierzchnię, idealnie wpisującą się w sufit.

CIĘŻAR I NOŚNOŚĆ

Schody są kompletne i gotowe do montażu. Maksymalne obciążenie wynosi 200 kg.

SCHODY Z NOŻYCOWĄ DRABNIKĄ

MODEL*	LST	LSF
Współczynnik U (W/m²K)	1,1 (1)	1,8 (1)
Grubość klapy [cm]	3,6	5,6
Wysokość skrzynki [cm]	18	14
Łatwy demontaż klapy		
Cofnięcie klapy po otwarciu [cm]		
Uszczelki w skrzyni [szt]	1	
System szybkiego montażu w stropie	✓	✓
System dopasowania długości drabinki do wysokości pomieszczenia	✓	✓
Wysokość maksymalna [cm]	280 (300/330)**	300 (320)**
4 Klasa szczelności wg EN12207		
Odporność ogniowa wg EN13501-2 (3)		EI_1/EI_2 60
Cechy szczególne	listwy wykończeniowe	ognioodporność, zintegrowane listwy wykończeniowe

200 KG | EN 14975 | 3

* Każdy z opisanych modeli jest zgodny z normą EN 14975 i posiada dopuszczalne obciążenie do 200 kg. Wyposażone są w antypoślizgowe stopnie oraz mają możliwość montażu dodatkowych akcesoriów (s. 30). Okres gwarancji wynosi 3 lata.

** Po dodaniu stopnia LSS, zgodnie z tabelą kompatybilności dla wybranych rozmiarów schodów.

(1) Współczynnik przenikania ciepła dla klapy.

(2) Współczynnik przenikania ciepła dla schodów.

(3) Badana od strony pomieszczenia w którym, zamontowany jest produkt.

GREENSTEP	GREENSTEP	GREENSTEP	GREENSTEP
FSC	FSC	FSC	FSC
LET Electric	**LSE Energy Efficient**	**LST Super Thermo**	**Schody na wymiar**
0,51[(2)]	0,65[(2)]	0,48[(2)]	Więcej informacji dostępne na stronie 26
8	5,6	8	
28,5	20	22	
	✓	✓	
	3,5	6	
3	2	3	
✓	✓	✓	
✓	✓	✓	
290 (315/340)**	293 (316,338)**	291 (314,336)**	
✓	✓	✓	
sterowanie elektryczne, zintegrowane listwy wykończeniowe	wygodne otwieranie, FSC®	wygodne otwieranie, FSC®, TÜV NORD	

SCHODY STEROWANE ELEKTRYCZNIE

Schody strychowe LET Electric to nowoczesne rozwiązanie z elektrycznym systemem otwierania i zamykania. Sterowanie za pomocą pilota, przycisku ściennego lub aplikacji mobilnej pozwala obsługiwać schody bez potrzeby ręcznego składania i rozkładania. Sygnał dźwiękowy informuje o pracy mechanizmu, a schody mogą współpracować z systemami Smart Home.

ZESTAW STERUJĄCY ZWMS Z-WAVE

Zestaw ZWMS Z-Wave pozwala na elektryczne składanie i rozkładanie schodów strychowych. Wyposażony w interfejs radiowy Z-Wave umożliwia zdalne sterowanie za pomocą dedykowanego pilota ZRHS (pilot w zestawie). Umożliwia również integrację z systemami automatyki domowej kompatybilnymi z protokołem Z-Wave. W skład zestawu wchodzi także przewodowy przycisk naścienny umożliwiający lokalną obsługę.

ZESTAW STERUJĄCY ZTMS TUYA WIFI

Zestaw ZTMS Tuya WiFi umożliwia elektryczne składanie i rozkładanie schodów oraz ich obsługę z poziomu aplikacji mobilnej. W skład zestawu wchodzi również przewodowy przycisk naścienny do lokalnego sterowania. Sterowanie jest możliwe także pilotem WiFi Tuya ZTP3 z wykorzystaniem bramki ZTG (pilot i bramka dostępne oddzielnie).

Schemat LET Electric

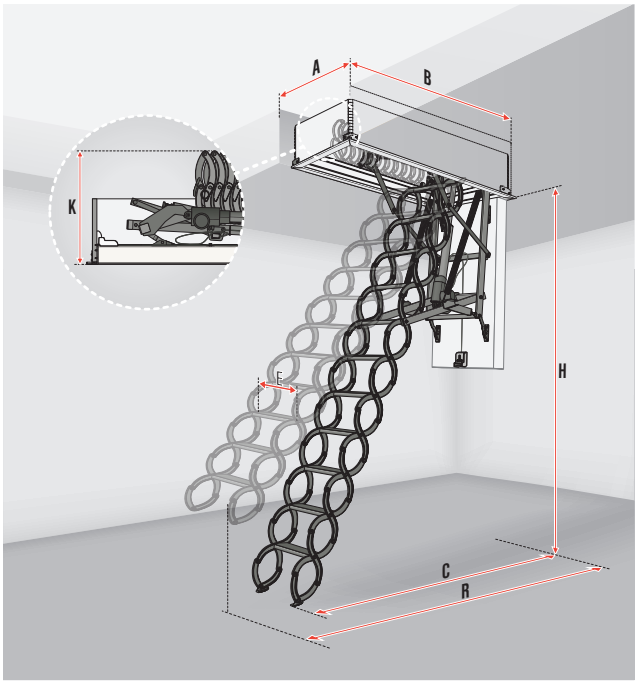

GREENSTEP

LET Electric

Standardowa dł. drabinki [stopnie]		12					
Wymiary otworu w suficie	**AxB**	**60x120**	**60x130**	**60x140**	**70x120**	**70x130**	**70x140**
Zewnętrzne wymiary skrzynki [cm]		59,2x119,2	59,2x129,2	59,2x139,2	69,2x119,2	69,2x129,2	69,2x139,2
Zewnętrzne wymiary skrzynki z listwami [cm]		63,2x123,2	63,2x133,2	63,2x143,2	73,2x123,2	73,2x133,2	73,2x143,2
Wewnętrzne wymiary skrzynki [cm]		54x114	54x124	54x134	64x114	64x124	64x134
Wysokość pomieszczenia H_{min}-H_{max}	**H**	270-290					
Wysokość złożonych schodów [cm]	**K**	60					
Odległość zamachowa [cm]	**R**	171					
Max. odleg. po rozłożeniu drabinki [cm]	**C**	159-149					
Szerokość stopnia [cm]	**E**	30			38		
Głębokość stopnia [cm]		8					
Odległość między stopniami [cm]		24-26					
Kompatybilny stopień LSS		LSS-L60			LSS-L70		
Indeks		**869P52**	**869P53**	**869P59**	**869P60**	**869P62**	**869P63**
Cena netto		9875,00	9975,00	10075,00	9975,00	10075,00	10175,00
Cena brutto		12146,25	12269,25	12392,25	12269,25	12392,25	12515,25
Termin realizacji [dni robocze]		25					

Uwaga: Zamawiając schody należy obowiązkowo dobrać jeden z zestawów sterujących – ZWMS Z-Wave lub ZTMS Tuya.

	Drabinka krótsza o 2 stopnie (10 stopni)	Drabinka krótsza o 1 stopień (11 stopni)	Drabinka dłuższa o 1 stopień (13 stopni)	Drabinka dłuższa o 2 stopnie (14 stopni)
H	225-245	245-270	290-315	315-340
R	151	161	181	191
C	137-127	150-138	169-158	178-165
			Dla rozmiarów ...x130 cm ...x140 cm	Dla rozmiarów ...x140 cm

Zestawy sterujące

Zestaw	ZWMS Z-Wave	ZTMS Tuya
Zasilanie	110-230 V AC	
Moc zasilacza	120 W	
Protokół radiowy	Z-WAVE	tuya
Sterowanie pilotem	ZRHS (w zestawie)	ZTP3 (opcja)*
Sterowanie aplikacją	Zależne od systemu Z-Wave	Tuya Smart / Smart Life
Przycisk naścienny	Tak	
Indeks	**850197**	**850198**
Cena netto	1750,00	1475,00
Cena brutto	2152,50	1814,25
Termin realizacji [dni robocze]	25	

* Wymaga bramki ZTG

Okres gwarancji na zestawy sterujące wynosi 2 lata.

Stopień	LSS-L60	LSS-L70
Szerokość schodów LET [cm]	60	70
Indeks	**860209**	**860208**
Cena netto	190,00	
Cena brutto	233,70	
Termin realizacji [dni robocze]	15	

Dodatkowy stopień nie jest kompatybilny z rozmiarami 60x120 oraz 70x120.

Schemat LST, LSF

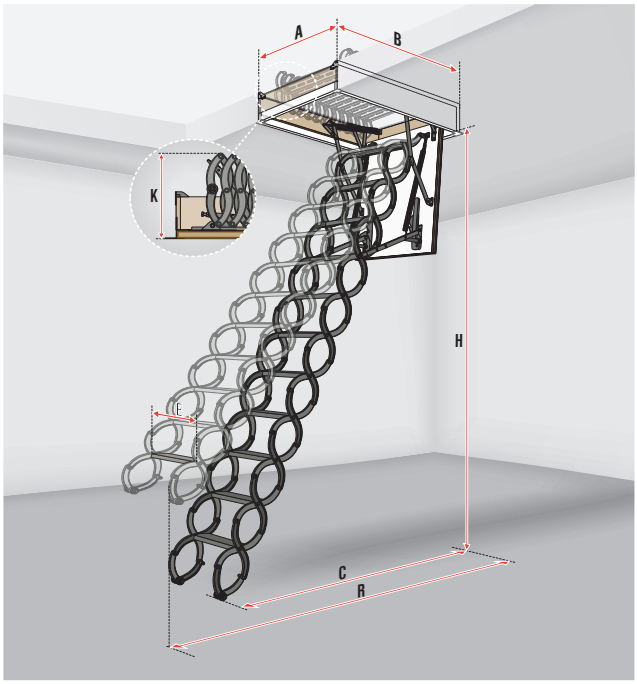

LST

Standardowa dł. drabinki [stopnie]		11				
Wymiary otworu w suficie	**AxB**	**50x80**	**60x90**	**60x120**	**70x80**	**70x120**
Zewnętrzne wymiary skrzynki [cm]		49x79,4	59x89,4	59x119,4	69x79,4	69x119,4
Zewnętrzne wymiary skrzynki z listwami [cm]		54x84,4	64x94,4	64x124,4	74x84,4	74x124,4
Wewnętrzne wymiary skrzynki [cm]		44x74	54x84	54x114	64x74	64x114
Wysokość pomieszczenia H_{min}-H_{max}	**H**	250-280				
Wysokość złożonych schodów [cm]	**K**	38,2				
Odległość zamachowa [cm]	**R**	150				
Max. odleg. po rozłożeniu drabinki [cm]	**C**	146-134				
Szerokość stopnia [cm]	**E**	24	30			
Głębokość stopnia [cm]		8				
Odległość między stopniami [cm]		24-26				
Kompatybilny stopień LSS		LSS-24	LSS-31			
Indeks		**860402**	**860423**	**860426**	**860432**	**860436**
Cena netto		1830,00	1840,00	1850,00	1840,00	1870,00
Cena brutto		2250,90	2263,20	2275,50	2263,20	2300,10
Termin realizacji [dni robocze]		15			5	

	Drabina krótsza o 1 stopień (10 stopni)	Drabinka dłuższa o 1 stopień (12 stopni)	Drabinka dłuższa o 2 stopnie (13 stopni)
H	230-250	280-300	300-330
R	140	160	170
C	135-127	153-145	163-150

Stopień	LSS-24	LSS-31
Szerokość schodów LST [cm]	50	60-70
Indeks	**860207**	**860205**
Cena netto	190,00	
Cena brutto	233,70	
Termin realizacji [dni robocze]	5	

LSF

Standardowa dł. drabinki [stopnie]		10						
Wymiary otworu w suficie	**AxB**	**50x70**	**60x90**	**60x120**	**70x80**	**70x90**	**70x110**	**70x120**
Zewnętrzne wymiary skrzynki [cm]		48x68,5	58x88,5	58x118,5	68x78,5	68x88,5	68x108,5	68x118,5
Zewnętrzne wymiary skrzynki z listwami [cm]		54,8x75	64,8x95	64,8x125	74,8x85	74,8x95	74,8x115	74,8x125
Wewnętrzne wymiary skrzynki [cm]		44,8x64,8	54,8x84,8	54,8x114,8	64,8x74,8	64,8x84,8	64,8x104,8	64,8x114,8
Wysokość pomieszczenia H_{min}-H_{max}	**H**	270-300						
Wysokość złożonych schodów [cm]	**K**	46						
Odległość zamachowa [cm]	**R**	170-180						
Max. odleg. po rozłożeniu drabinki [cm]	**C**	165-130						
Szerokość stopnia [cm]	**E**	30	32		40			
Głębokość stopnia [cm]		8						
Odległość między stopniami [cm]		25-30						
Kompatybilny stopień LSS		LSS-30	LSS-32		LSS-40			
Indeks		**860101**	**860123**	**860126**	**860132**	**860133**	**860135**	**860136**
Cena netto		3255,00						
Cena brutto		4003,65						
Termin realizacji [dni robocze]		15						

	Drabina krótsza o 1 stopień (9 stopni)	Drabinka dłuższa o 1 stopień (11 stopni)
H	240-270	300-320
R	165	185-210
C	100-140	120-140

Stopień	LSS-30	LSS-32	LSS-40
Szerokość schodów LSF [cm]	50	60	70
Indeks	**860201**	**860202**	**860203**
Cena netto	190,00		
Cena brutto	233,70		
Termin realizacji [dni robocze]	5		

Schemat LSE Energy Efficient / LST Super Thermo

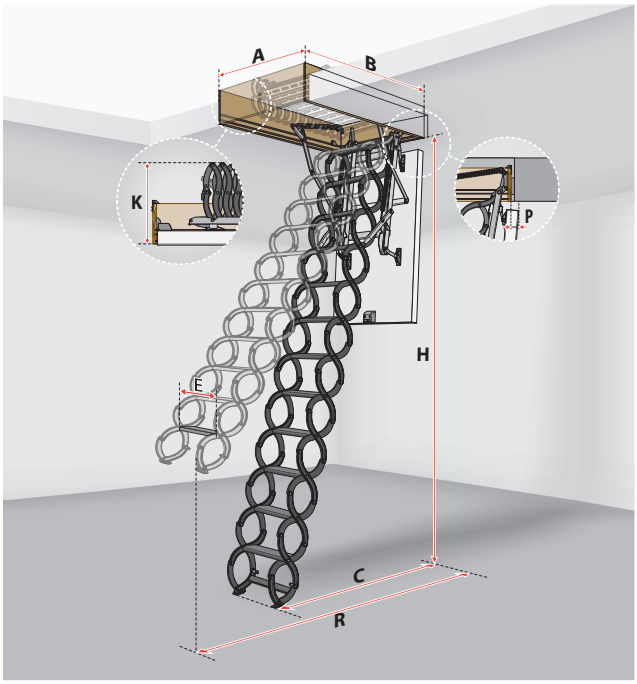

GREENSTEP

LSE Energy Efficient

Standardowa liczba stopni [stopnie]		12								
Wymiary otworu w suficie	**AxB**	**50x80**	**60x90**	**70x80**	**80x80**	**90x90**	**60x120**	**70x120**	**80x120**	**70x140**
Zewnętrzne wymiary skrzynki [cm]		49x79	59x89	69x79	79x79	89x89	59x119	69x119	79x119	69x139
Wewnętrzne wymiary skrzynki [cm]		44x74	54x84	64x74	74x74	84x84	54x114	64x114	74x114	64x134
Wysokość pomieszczenia H_{min}-H_{max}	**H**	270-293								
Wysokość złożonych schodów [cm]	**K**	44								
Odległość zamachowa [cm]	**R**	167					162			156
Max. odleg. po rozłożeniu drabinki [cm]	**C**	147-124					143-121			139-118
Szerokość stopnia [cm]	**E**	24	30							
Głębokość stopnia [cm]		8								
Odległość między stopniami [cm]		23-26								
Kompatybilny stopień LSS		LSS-24	LSS-31							
Indeks		**861500**	**861523**	**861532**	**8615AM**	**8615AN**	**861501**	**861511**	**861593**	**861513**
Cena netto		2475,00	2485,00	2485,00	2500,00	2 525,00	2500,00	2525,00	2600,00	2600,00
Cena brutto		3044,25	3056,55	3056,55	3075,00	3105,75	3075,00	3105,75	3198,00	3198,00
Termin realizacji [dni robocze]		10								

	Drabina krótsza o 1 stopień (11 stopni)	Drabinka dłuższa o 1 stopień (13 stopni)	Drabinka dłuższa o 2 stopnie (14 stopni)
H	248-270	293-316	316-338
R	156	178	189
C	137-117	157-132	166-140

Stopień	LSS-24	LSS-31
Szerokość schodów LSE Energy Efficient [cm]	50	>50
Indeks	**860207**	**860205**
Cena netto	190,00	
Cena brutto	233,70	
Termin realizacji [dni robocze]	5	

LST Super Thermo

Standardowa liczba stopni [stopnie]		12								
Wymiary otworu w suficie	**AxB**	**50x80**	**60x90**	**70x80**	**80x80**	**90x90**	**60x120**	**70x120**	**80x120**	**70x140**
Zewnętrzne wymiary skrzynki [cm]		49x79	59x89	69x79	79x79	89x89	59x119	69x119	79x119	69x139
Wewnętrzne wymiary skrzynki [cm]		44x74	54x84	64x74	74x74	84x84	54x114	64x114	74x114	64x134
Wysokość pomieszczenia H_{min}-H_{max}	**H**	268-291								
Wysokość złożonych schodów [cm]	**K**	47								
Odległość zamachowa [cm]	**R**	167					162			156
Max. odleg. po rozłożeniu drabinki [cm]	**C**	147-124					143-121			139-118
Szerokość stopnia [cm]	**E**	24	30							
Głębokość stopnia [cm]		8								
Odległość między stopniami [cm]		23-26								
Kompatybilny stopień LSS		LSS-24	LSS-31							
Indeks		**865500**	**865523**	**865532**	**8655AM**	**8655AN**	**865501**	**865511**	**865593**	**865513**
Cena netto		2820,00	2840,00	2840,00	2850,00	2 880,00	2845,00	2875,00	2970,00	2970,00
Cena brutto		3468,60	3493,20	3493,20	3505,50	3542,40	3499,35	3536,25	3653,10	3653,10
Termin realizacji [dni robocze]		15								

	Drabina krótsza o 1 stopień (11 stopni)	Drabinka dłuższa o 1 stopień (13 stopni)	Drabinka dłuższa o 2 stopnie (14 stopni)
H	246-268	291-314	314-336
R	156	178	189
C	137-117	157-132	166-140

Stopień	LSS-24	LSS-31
Szerokość schodów LST Super Thermo [cm]	50	>50
Indeks	**860207**	**860205**
Cena netto	190,00	
Cena brutto	233,70	
Termin realizacji [dni robocze]	5	

SCHODY NA WYMIAR **GREEN**STEP

ROZWIĄZANIE DO NIETYPOWYCH OTWORÓW

Wersja niestandardowa schodów GREENSTEP to idealne rozwiązanie w takich sytuacjach. Schody wykonywane są na wymiar, co pozwala dopasować je do otworu bez konieczności przeróbek stropu czy dodatkowych prac budowlanych. Dzięki temu montaż przebiega sprawnie, bez błędów i niepotrzebnych komplikacji.

SPRAWDZONE PRZY WYMIANIE STARYCH SCHODÓW

GREENSTEP to doskonały wybór. Ich konstrukcja została opracowana tak, by pasowały do istniejącego otworu i umożliwiały szybki, bezpieczny i estetyczny montaż – bez przebudowy sufitu.

DLACZEGO WARTO WYBRAĆ SCHODY **GREENSTEP** NA WYMIAR?

WYGODNE I BEZPIECZNE UŻYTKOWANIE

W zależności od modelu schody wyposażone są w stabilne drewniane lub metalowe drabinki z antypoślizgowymi stopniami. Możliwość montażu poręczy oraz system odciążający zwiększają komfort i bezpieczeństwo codziennego użytkowania.

ESTETYCZNE WYKOŃCZENIE

Biała klapa typu sandwich i szeroki wybór listew maskujących pozwalają dopasować schody do wnętrza. Schody harmonijnie komponują się z sufitem, bez konieczności dodatkowego wykańczania.

ZESKANUJ KOD ABY UZYSKAĆ WIĘCEJ INFORMACJI

WYSOKA IZOLACYJNOŚĆ CIEPLNA

Schody, w zależności od modelu, wyposażone są w klapy o różnej grubości oraz dwie lub trzy uszczelki. Zastosowane rozwiązania wpływają na parametry izolacyjności cieplnej poszczególnych modeli, ułatwiając wybór modelu najlepiej dopasowanego do potrzeb oraz przeznaczenia pomieszczenia.

ZMIANA BEZ REMONTU

Idealne do modernizacji i nietypowych otworów. Wybierz model na wymiar i dopasuj schody do istniejącego otworu, ograniczając zakres prac adaptacyjnych.

ŁATWE ZAMÓWIENIE I SZYBKA REALIZACJA

U dystrybutorów FAKRO dostępne są intuicyjne konfiguratory. Wystarczy podać wymiary otworu, a specjaliści pomogą dobrać model schodów GREENSTEP dopasowany do Twoich potrzeb.

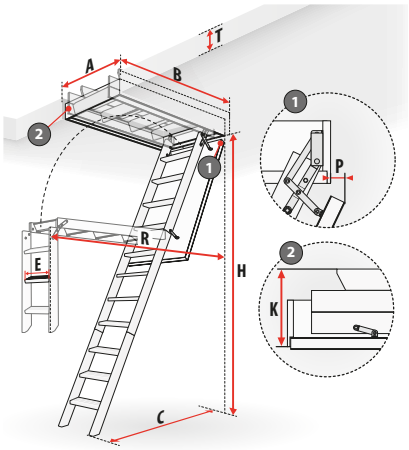

DOSTĘPNE MODELE NA WYMIAR:

Model	Szerokość otworu min-max [cm]	Długość otworu min-max [cm]	Wysokość pomieszczenia min-max [cm]	Odległość zamachowa* [cm]	Odległość po rozłożeniu drabinki* [cm]	Ilość segmentów [szt.]	Wysokość skrzynki [cm]	Cofnięcie klapy [cm]
	A	B	H	R	C			P
SCHODY DREWNIANE								
LWE Energy Efficient	54-92	100-119	200-230	137	90-97	3	14-22**	–
		100-119	231-282	127-142	102-127	4		
		120-129	281-305	151	127	4		
		120-140	200-280	129-162	103-119	3		
		130-140	281-305	169	127	3		
		140	306-342	191	140	3		
LWT Super Thermo	54-92	100-119	200-228	137	91-97	3	22	
		100-119	229-280	137-142	96-127	4		
		120-129	281-305	151	127	4		
		120-140	200-280	129-162	103-118	3		
		130-140	281-305	169	127	3		
		140	306-342	191	140	3		
SCHODY METALOWE								
LME Energy Efficient	58-92	120-140	233-280	161	117	3	14-22**	–
		130-140	281-305	169	127	3		
LMT Super Thermo	58-92	120-140	231-280	161	118	3	22	
		130-140	281-305	169	127	3		
SCHODY NOŻYCOWE								
LSE Energy Efficient	50-90	80-140	228-338	145-190	128-166	–	20	3,5
LST Super Thermo	50-90	80-140	225-336	145-190	128-166	–	22	6

* Mierzona od tylniej krawędzi skrzynki

** W schodach **L__E Energy Efficient** należy wybrać wysokość skrzynki z zakresu od 14 do 22 cm, dopasowując ją do podanej przez Klienta grubości stropu T.

Dla stropów grubszych niż 22 cm istnieje możliwość zamówienia nadstawki LXN w celu estetycznego wykończenia otworu powyżej skrzynki schodów.

Termin realizacji: 10 dni roboczych (termin dotyczy zamówień składanych u dystrybutorów wymienionych na www.fakro.pl).

Kalkulacja ceny: **2 x (A+B) x współczynnik PLN**, gdzie: **A** i **B** podane w cm, współczynnik PLN wynosi dla:

LWE = 5,30 PLN netto
LWT = 5,90 PLN netto
LME = 6,20 PLN netto
LMT = 6,80 PLN netto
LSE = 9,60 PLN netto
LST = 10,90 PLN netto

DRZWICZKI KOLANKOWE

Drzwiczki kolankowe to praktyczne rozwiązanie umożliwiające łatwy dostęp do miejsca za ścianką kolankową. Stosuje się je głównie do ukrycia instalacji, schowków lub elementów konstrukcyjnych. Termoizolacyjna budowa wpływa na izolacyjność cieplną miejsca dostępu za ścianką kolankową, a estetyczna powierzchnia ułatwia dopasowanie drzwiczek do zabudowy poddasza.

MODEL	DWK	DWT	DWF60
Współczynnik U [3] (W/m²K)	1,1 [1]	0,6 [2]	0,53 [2]
Klasa szczelności wg EN 12207 [3]		4	4
Odporność ogniowa (obustronna)			EI_1/ EI_2 60
Grubość izolacji termicznej [cm]	3	6	7,9
Grubość skrzydła [cm]	3,6	6,6	8,5

[1] Dla środkowej części klapy
[2] Dla skrzydła
[3] Badania wewnętrzne producenta

SCHEMAT DWK, DWT, DWF60

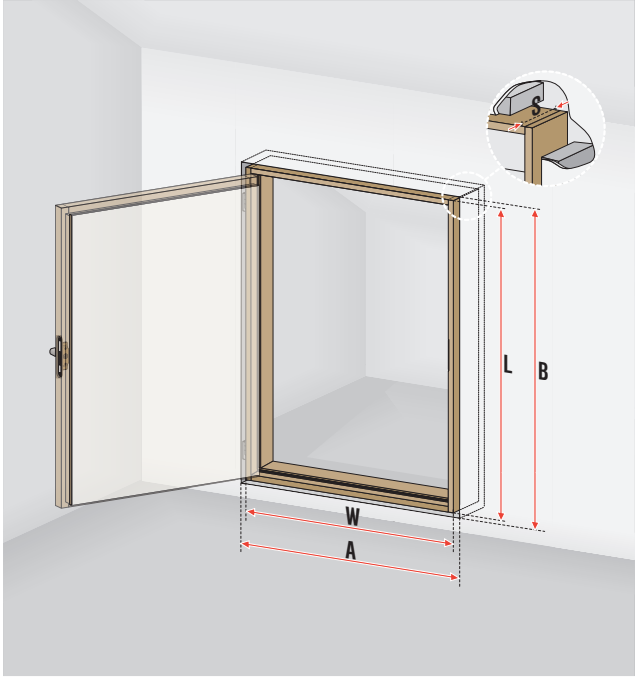

DWK

Wymiary otworu [cm]	AxB	55x80	60x80	60x100	60x110	70x90	70x100	70x110
Zewnętrzne wymiary ościeżnicy [cm]	WxL	53,4x78,4	58,4x78,4	58,4x98,4	58,4x108,4	68,4x88,4	68,4x98,4	68,4x108,4
Wewnętrzne wymiary ościeżnicy [cm]	MxN	48x73	53x73	53x93	53x103	63x83	63x93	63x103
Szerokość ościeżnicy [cm]	S	8,5						
Grubość ościeżnicy [cm]	Z	2,7						
Indeks		**869900**	**869922**	**869924**	**869925**	**869933**	**869934**	**869935**
Cena netto		370,00	380,00	390,00	400,00	400,00	410,00	420,00
Cena brutto		455,10	467,40	479,70	492,00	492,00	504,30	516,60
Termin realizacji [dni robocze]		5						

DWT

Wymiary otworu [cm]	AxB	55x80	60x80	60x100	60x110	70x90	70x100	70x110
Zewnętrzne wymiary ościeżnicy [cm]	WxL	53,4x78,4	58,4x78,4	58,4x98,4	58,4x108,4	68,4x88,4	68,4x98,4	68,4x108,4
Wewnętrzne wymiary ościeżnicy [cm]	MxN	48x73	53x73	53x93	53x103	63x83	63x93	63x103
Szerokość ościeżnicy [cm]	S	9						
Grubość ościeżnicy [cm]	Z	2,7						
Indeks		**869600**	**869622**	**869624**	**869625**	**869633**	**869634**	**869635**
Cena netto		595,00	600,00	605,00	610,00	610,00	615,00	620,00
Cena brutto		731,85	738,00	744,15	750,30	750,30	756,45	762,60
Termin realizacji [dni robocze]		10	15	10	5	15		10

DWF60

Wymiary otworu [cm]	AxB	55x80	60X60	60x80	60x100	60x110	70x90	70x100	70x110
Zewnętrzne wymiary ościeżnicy [cm]	WxL	53,4x78,4	58,4x58,4	58,4x78,4	58,4x98,4	58,4x108,4	68,4x88,4	68,4x98,4	68,4x108,4
Wewnętrzne wymiary ościeżnicy [cm]	MxN	48x73	53x53	53x73	53x93	53x103	63x83	63x93	63x103
Szerokość ościeżnicy [cm]	S	9							
Grubość ościeżnicy [cm]	Z	2,7							
Indeks		**869X00**	**869X19**	**869X22**	**869X24**	**869X25**	**869X33**	**869X34**	**869X35**
Cena netto		1010,00	1015,00	1015,00	1025,00	1030,00	1025,00	1030,00	1035,00
Cena brutto		1242,30	1248,45	1248,45	1260,75	1266,90	1260,75	1266,90	1273,05
Termin realizacji [dni robocze]		15							

AKCESORIA DO SCHODÓW STRYCHOWYCH

Dopasuj schody do własnych potrzeb dzięki odpowiednio dobranym akcesoriom. Schody strychowe mogą być jeszcze bardziej funkcjonalne, a szeroki wybór akcesoriów pozwala lepiej dostosować je do sposobu użytkowania.

W zależności od wybranych rozwiązań akcesoria mogą ułatwiać obsługę, poprawiać ergonomię korzystania lub wspierać bezpieczne użytkowanie schodów. To Ty decydujesz, które rozwiązania najlepiej odpowiadają Twoim potrzebom.

AKCESORIA MONTAŻOWE

ZESTAW WKRĘTÓW LXF

Zestaw zawiera 11 wkrętów LXF-W (fi 6 x 80mm) lub LXF-C (fi10x 80mm). Zestawy dedykowane do otworów w stropie, których wymiary odpowiadają rozmiarom handlowym schodów strychowych.

LXF-C

LXF-W

Dostępne dla schodów z drewnianą skrzynką	LXF-C	LXF-W
Rodzaj stropu	Żelbetowy	Drewniany
Indeks	**80XC41**	**80XC42**
Cena netto	60,00	35,00
Cena brutto	73,80	43,05
Termin realizacji [dni robocze]	5	

ZESTAW KLINÓW LXP

Zestaw klinów (przekładek montażowych) umożliwia prawidłowe ustawienie oraz zamontowanie schodów w otworze w stropowym. Zestaw składa się z 22 klinów w rozmiarze 8x45x180 mm. Kompatybilne z modelami schodów z drewnianą skrzynką; dedykowane do otworów w stropie, których wymiary odpowiadają rozmiarom handlowym schodów strychowych.

Indeks	80BZ74
Cena netto	30,00
Cena brutto	36,90
Termin realizacji [dni robocze]	5

KĄTOWNIKI MONTAŻOWE LXK

Kątowniki LXK ułatwiają i usprawniają montaż schodów w suficie. Zamontowane w narożach skrzynki usztywniają jej konstrukcję, pomagając zachować równe długości przekątnych. Wkręcane w kątowniki szpilki ułatwiają ustawienie i wypoziomowanie schodów podczas montażu. Rozmiar otworu musi odpowiadać rozmiarowi handlowemu schodów.

Dostępne dla modeli	LWK Plus, LWL Extra	LTK Energy	LWT, LWT PH, LWF60	LDK, LMK Greenstep, LME/LWE Energy Efficient	LMP	LMF60, LMT/LWT Super Thermo
Montaż w stropach o maks. grubości [cm]	max. 35	max. 39	max. 43	max. 35	max. 39	max. 43

Indeks	62085
Cena netto	150,00
Cena brutto	184,50
Termin realizacji [dni robocze]	5

ZESTAW MONTAŻOWY LXK-D

Zestaw montażowy LXK-D ułatwia i usprawnia montaż schodów LML do stropu, na którym zamontowano już wyłaz DRL. Montaż w stropach o grubości min. 38cm, maks. 50cm.

Indeks	80AZ41
Cena netto	225,00
Cena brutto	276,75
Termin realizacji [dni robocze]	15

ZESTAW IZOLACYJNY LXD

Zestaw izolacyjny ułatwia wykonanie szczelnej izolacji połączenia skrzynki zamontowanych schodów z otworem w stropie. Wspiera ograniczanie mostków termicznych w miejscu montażu. W skład zestawu wchodzą kołnierz paroszczelny, materiał termoizolacyjny w postaci bloków z wełny owczej oraz kołnierz paroprzepuszczalny.

Dostępne dla modeli	LWK Plus, LWL Extra, LTK Energy, LWT, LDK, LMK Greenstep, LMP, LME/LWE/LSE Energy Efficient, LMT/LWT/LST Super Thermo				
Indeks	**80AZ13**	**80AZ14**	**80AZ15**	**80AZ61**	**80AZ91**
Wymiary standardowe [cm]	60x120	70x120	86x140	86x144	92x140
Wymiary niestandardowe	Dla schodów o mniejszych rozmiarach należy dopasować standardowy rozmiar zestawu zgodnie z instrukcją montażu				
Cena netto	200,00	200,00	225,00	230,00	230,00
Cena brutto	246,00	246,00	276,75	282,90	282,90
Termin realizacji [dni robocze]	5		15		

AKCESORIA WYKOŃCZENIOWE

LISTWY WYKOŃCZENIOWE LXA-W GREENSTEP

Listwy wykończeniowe LXA-W przeznaczone są do schodów generacji GREENSTEP. Służą do zamaskowania szczelin wokół schodów pozostałych po ich montażu w stropie. Wykonane z drewna sosnowego w kolorze białym*. Prosty i łatwy montaż pozwala na szybkie i estetyczne wykończenie zamontowanych schodów. Dostępne w dwóch szerokościach.

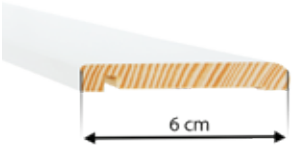

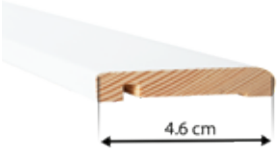

Dostępne dla modeli	LME/LWE/LSE Energy Efficient, LMT/LWT/LST Super Thermo, LMK Greenstep					
Wymiary standardowe [cm]	60x120	70x120	92x140	60x120	70x120	92x140
Wymiary niestandardowe [cm]	Dla pozostałych rozmiarów należy dociąć standardowy rozmiar listew					
Grubość listew po zamontowaniu na skrzynce [cm]	1,2					
Szerokość listwy [cm]	4,6			6		
Maks. szer. szczeliny jaką mogą przysłonić listwy po zamontowaniu na skrzynce schodów [cm]	2			3,5		
Indeks	**80BZ08**	**80AZ96**	**80BZ17**	**80BZ09**	**80BZ10**	**80BZ18**
Cena netto	180,00	180,00	200,00	180,00	180,00	200,00
Cena brutto	221,40	221,40	246,00	221,40	221,40	246,00
Termin realizacji [dni robocze]	15					

*Kolor listew może nieznacznie odbiegać od koloru klapy.

LISTWY WYKOŃCZENIOWE LXA-PVC GREENSTEP

Plastikowe listwy wykończeniowe LXA-PVC przeznaczone są do schodów generacji GREENSTEP. Służą do zamaskowania szczelin wokół schodów pozostałych po ich montażu w stropie. Listwy LXA-PVC są montowane na skrzynki schodów, dzięki czemu nie wymagają stosowania gwoździ, a narożniki o dopracowanym wyglądzie pozwalają na szybkie i estetyczne wykończenie otworu. Listwy LXA-PVC występują w kolorze białym*.

Dostępne dla modeli	LME/LWE/LSE Energy Efficient, LMT/LWT/LST Super Thermo, LMK Greenstep			
Wymiary standardowe [cm]	60x120	70x120	80x120	92x140
Wymiary niestandardowe [cm]	Dla pozostałych rozmiarów należy dociąć standardowy rozmiar listew			
Grubość listew po zamontowaniu na skrzynce [cm]	0,6			
Szerokość listwy [cm]	4,5			
Maks. szer. szczeliny jaką mogą przysłonić listwy po zamontowaniu na skrzynce schodów [cm]	2			
Indeks	**80BZ02**	**80AZ92**	**80BZ93**	**80BZ13**
Cena netto	140,00	140,00	140,00	155,00
Cena brutto	172,20	172,20	172,20	190,65
Termin realizacji [dni robocze]	15			

*Kolor listew i narożników może nieznacznie odbiegać od koloru klapy.

LISTWY WYKOŃCZENIOWE LXA-I GREENSTEP

Listwy LXA-Invisible, przeznaczone do schodów strychowych generacji GREENSTEP, pozwalają na dyskretny montaż schodów w stropach wykończonych płytami g-k. Dzięki zastosowaniu listew LXA-I skrzynka schodów pozostaje niewidoczna, nie ma potrzeby montowania listew wykończeniowych maskujących szczeliny, a klapa schodów zostaje ukryta w suficie. Zastosowanie systemu dyskretnego montażu pozwala na estetyczne i minimalistyczne wykończenie wnętrza. Montaż listew LXA-Invisible wraz ze schodami należy wykonać przed wykończeniem sufitu płytami g-k.

Dostępne dla modeli	LME/LWE/LSE Energy Efficient, LMT/LWT/LST Super Thermo, LMK Greenstep			
Wymiary standardowe [cm]	60x120	70x120	80x120	92x140
Wymiary niestandardowe [cm]	Dla pozostałych rozmiarów należy dociąć standardowy rozmiar listew			
Grubość płyty g-k, do której dostosowana jest listwa [mm]	12,5			
Indeks	**80BZ03**	**80AZ98**	**80BZ99**	**80BZ14**
Cena netto	230,00			
Cena brutto	282,90			
Termin realizacji [dni robocze]	15			

LISTWY WYKOŃCZENIOWE LXL-P, LXL-W

Listwy wykończeniowe służą do zamaskowania szczelin wokół schodów pozostałych po ich montażu w stropie. Wykonane są z drewna sosnowego w kolorze naturalnym (LXL-P) lub białym* (LXL-W). Prosty i łatwy montaż pozwala na szybkie i estetyczne wykończenie zamontowanych schodów.

Dostępne dla modeli	LWK Plus, LWL Extra, LTK Energy, LWT, LWT PH, LWF 60, LDK, LMP, LMF60			
Listwa wykończeniowa	LXL-P		LXL-W	
Wymiary standardowe [cm]	70x140	86x144	70x140	86x144
Wymiary niestandardowe [cm]	Dla pozostałych rozmiarów należy dociąć standardowy rozmiar listew			
Grubość listew po zamontowaniu na skrzynce [cm]	1			
Szerokość listwy [cm]	3,5			
Maks. szer. szczeliny jaką mogą przysłonić listwy po zamontowaniu na skrzynce schodów [cm]	2,5			
Indeks	**62087**	**80AZ52**	**62088**	**80AZ54**
Cena netto	150,00	170,00	150,00	170,00
Cena brutto	184,50	209,10	184,50	209,10
Termin realizacji [dni robocze]	2	10	2	10

* Kolor listew może nieznacznie odbiegać od koloru klapy.

LISTWY WYKOŃCZENIOWE LXL-PVC, LXL-PVC SL

Plastikowe listwy wykończeniowe służą do zamaskowania szczelin wokół schodów pozostałych po ich montażu w stropie. Listwy LXL-PVC są montowane na skrzyni i **nie wymagają stosowania gwoździ**. Prosty montaż pozwala na szybkie i estetyczne wykończenie zamontowanych schodów. Listwy LXL-PVC SL są przeznaczone do schodów strychowych LWF 60 SL (Security Lock). Listwy LXL-PVC występują w kolorze białym*.

Dostępne dla modeli	LWK Plus, LWL Extra, LTK Energy, LWT, LWT PH, LWF 60, LDK, LMP, LMF60				LWF60 SL
Listwy wykończeniowe	LXL-PVC				LXL-PVC SL**
Wymiary standardowe [cm]	60x120	70x120	86x140	86x144	86x140
Wymiary niestandardowe [cm]	Dla pozostałych rozmiarów należy dociąć standardowy rozmiar listew				
Grubość listew po zamontowaniu na skrzynce [cm]	1				
Szerokość listwy [cm]	3,3				
Maks. szer. szczeliny jaką mogą przysłonić listwy po zamontowaniu na skrzynce schodów [cm]	2,4				
Indeks	**62082**	**62083**	**62084**	**80AZ 56**	**80AZ 90**
Cena netto	140,00			155,00	140,00
Cena brutto	172,20			190,65	172,20
Termin realizacji [dni robocze]	2			10	

* Kolor listew może nieznacznie odbiegać od koloru klapy.

** Listwy dedykowane dla wszystkich rozmiarów schodów LWF60 SL.

LISTWY WYKOŃCZENIOWE LXL-INVISIBLE

Listwy LXL-Invisible pozwalają na dyskretny montaż i ukrycie schodów strychowych w stropie. Dzięki zastosowaniu listew skrzynka schodów pozostaje niewidoczna, nie ma potrzeby montowania listew wykończeniowych maskujących szczeliny, a klapa schodów zostaje ukryta w suficie. Zastosowanie systemu dyskretnego montażu pozwala na estetyczne i minimalistyczne wykończenie wnętrza. Montaż listew LXL-Invisible wraz ze schodami należy wykonać **przed wykończeniem sufitu** płytami g-k.

Dostępne dla modeli	LWK Plus, LWL Extra, LTK Energy, LWT		
Wymiary standardowe [cm]	60x120	70x120	86x140
Wymiary niestandardowe [cm]	Dla pozostałych rozmiarów schodów należy dociąć standardowy wymiar listew, zgodnie z instrukcją montażu		
Grubość płyty g-k, do której dostosowana jest listwa [mm]	12,5		
Indeks	**80AZ68**	**80AZ69**	**80AZ70**
Cena netto	230,00		
Cena brutto	282,90		
Termin realizacji [dni robocze]	15		

BARIERKA LXB-P

Barierka ochronna wykonana z drewna sosnowego zabezpiecza otwór w stropie od strony poddasza (strychu) i ułatwia korzystanie ze schodów. Konstrukcja barierki oraz system mocowania do podłoża z wykorzystaniem metalowych uchwytów tworzą sztywną konstrukcję, ułatwiając jej użytkowanie. **Uniwersalny rozmiar eliminuje konieczność docinania.** Barierka jest kompatybilna ze wszystkimi rozmiarami schodów FAKRO. **Dopuszczalne obciążenie wynosi 500 N.**

Dostępne dla modeli	Wszystkie modele schodów strychowych FAKRO
Wymiary standardowe [cm]	92x140
Wymiary niestandardowe [cm]	dla schodów w rozmiarze < od 92x140 stosuje się standardowy rozmiar barierki
Wysokość barierki [cm]	110
Indeks	**66133**
Cena netto	590,00
Cena brutto	725,70
Termin realizacji [dni robocze]	5

UCHWYT STRYCHOWY LXH-A

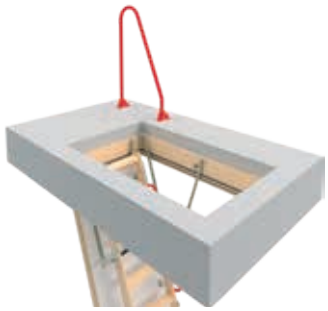

Uchwyt LXH-A poprawia komfort i bezpieczeństwo dostępu do pomieszczeń strychowych. Metalowy uchwyt, zamontowany do podłogi w pobliżu otworu stropowego, ułatwia przejście ze schodów do pomieszczenia strychowego. Do montażu po prawej jak i po lewej stronie otworu.

Indeks	869287
Cena netto	200,00
Cena brutto	246,00
Termin realizacji [dni robocze]	15

LUK GÓRNY LXW

Luk górny ogranicza nawiewanie oraz gromadzenie się kurzu z poddasza na klapie i drabince zamkniętych schodów strychowych. Wspiera właściwości termoizolacyjne i szczelność schodów, na których został zamontowany. W celu zamknięcia luku od strony poddasza istnieje możliwość zamontowania **dodatkowej klamki LXZ.**

Dostęne dla modeli	LWK Plus 3- segm., LWL Extra	LTK Energy 3- segm.	LWT 3-segm., LWT PH	LWF60 3- segm., LMF60	LML	LMP	LMF120	LWK Plus 4-segm.	LTK Energy 4-segm.	LWT 4-segm.	LWF60 4-segm.	LMK Greenstep/ LME/LWE Energy Efficient (3 i 4-segm.)	LMT/LWT Super Thermo (3 i 4-segm.)	LST	LSE Energy Efficient	LST Super Thermo
Wysokość skrzynki luku LXW [cm]	20															
Maks. grubość stropu, w którym można zamontować luk LXW ze schodami [cm]	34	38	42	42,5	51	38	36	Brak możliwości								
Maks. grubość stropu z zastosowaniem standardowej nadstawki LXN* [cm]	44	48	52	52,5	61	48	46	44	48	52	52,5	44	52	44	50	52

*W przypadku grubych stropów może być konieczny montaż dodatkowego stopnia LXT.

**Dla schodów LWT PH należy zamówić luk górny LXW ze standardowej oferty (rozmiar schodów – indeks luku LXW): 62x122- 862201; 72x122-862211; 72x142-862213

LXW RF dla LMF 120	
Wym. handl. [cm]	60x120
Indeks	869285
Cena netto	645,00
Cena brutto	793,35
Termin realizacji [dni robocze]	15

LXW dla LMP, LMF60			
Wym. handl. [cm]	60x144	70x144	86x144
Indeks	862234	862235	862236
Cena netto	700,00	710,00	710,00
Cena brutto	861,00	873,30	873,30
Termin realizacji [dni robocze]	15		

LXW R dla LML							
Wym. handl. [cm]	60x120	60x130	70x120	70x130	70x140	86x130	92x130
Indeks	869K01	869K02	869K11	869K12	869K13	869K96	862299
Cena netto	645,00	665,00	655,00	685,00	705,00	705,00	710,00
Cena brutto	793,35	817,95	805,65	842,55	867,15	867,15	873,30
Termin realizacji [dni robocze]	15						

LXW dla wszystkich pozostałych schodów**																				
Wym. handl. [cm]	50 x 80	55x100	55x111	60 x 90	60 x 94	60 x 100	60x111	60 x 120	60 x 130	60 x 140	70 x 80	70 x 94	70 x 100	70x111	70 x 120	70 x 130	70 x 140	80 x 120	86 x 130	86 x 140
Indeks	862200	862220	862221	862222	862207	862206	862204	862201	862202	862203	862232	862217	862216	862214	862211	862212	862213	862293	862296	862297
Cena netto	615,00	625,00	625,00	635,00	625,00	665,00	625,00	645,00	665,00	690,00	635,00	635,00	635,00	635,00	655,00	685,00	705,00	700,00	705,00	710,00
Cena brutto	756,45	768,75	768,75	781,05	768,75	817,95	768,75	793,35	817,95	848,70	781,05	781,05	781,05	781,05	805,65	842,55	867,15	861,00	867,15	873,30
Termin realizacji [dni robocze]	15																			

**Rozmiar niestandardowy:

Kalkulacja ceny: 2,60 PLN netto/cm obwodu skrzynki luku w niestandardowym rozmiarze

Przy zamawianiu luków standardowych jak i nietypowych rozmiarach należy podać model i rozmiar handlowy schodów. Wymiary luków będą odpowiadać wymiarom skrzynki schodów.

KLAMKA LXZ

Klamka LXZ umożliwia zamknięcie luku LXW od strony poddasza np. podczas wykonywania prac konserwacyjnych na strychu lub dachu.

Indeks	80AZ01
Cena netto	90,00
Cena brutto	110,70
Termin realizacji [dni robocze]	2

STOPKI LXS

Stopki w kolorze brązowym są montowane na ostatnim segmencie drabiny drewnianej jako elementy wykończeniowe schodów. Odpowiednie właściwości materiału z którego zostały wykonane sprawiają, że nie rysują powierzchni podłogi.

STOPKI LXS-W

Stopki w kolorze srebrnym kompatybilne z drewnianymi drabinkami schodów strychowych. Stanowią alternatywę dla modelu LXS, dając możliwość korekty długości dociętej drabinki. Ponadto stanowią ochronę policzków drabiny przed uszkodzeniami. Gumowa nakładka zapobiega rysowaniu podłogi i zwiększa komfort użytkowania.

STOPKI LXS-M

Stopki w kolorze czarnym kompatybilne z metalowymi drabinkami schodów strychowych. Poprawiają stabilność drabiny a dzięki gumowej nakładce zapobiegają rysowaniu podłogi. Stanowią awaryjne rozwiązanie np. w przypadku zbyt dużego docięcia drabiny lub zmiany grubości podłogi.

Stopki	LXS	LXS-W	LXS-M
Możliwość wydłużenia drabiny o* [mm]	-	86	76
Indeks	62027	66135	66136
Cena netto	75,00	110,00	110,00
Cena brutto	92,25	135,30	135,30
Termin realizacji [dni robocze]	10		

*Maksymalne wydłużenie zależne jest od rozmiaru schodów i wysokości pomieszczenia. Patrz tabele kompatybilności poniżej.

Tabela kompatybilności i parametry techniczne dla stopek

STOPKI LXS-W

Model	Rozmiar schodów [cm]	Max wysokość pomieszczenia jaką można uzyskać po dołożeniu stopek [cm]
LWK Plus	111/280	280
	120/280	286,5
	130/280 140/280	287
	130/305 140/305	313
LWL Extra	120/280	284
	130/280 140/280	286,5
LTK Energy	120/280	281,5
	130/280 140/280	286,5
	130/305	311,5
	140/305	312
LWT	120/280	280
	130/280 140/280	285,5
	130/305	310
	140/305	310,5
LWT Passive House	122/280	280
	142/280	285,5
LWF 60 / LWF 60 SL	120/280	280
	130/280 140/280	284,5
	130/305	309
	140/305	310
LWE Energy Efficient	120/280	283
	130/280 140/280	284
	130/305 140/305	307
LWE Energy Efficient 4-s	100/280	282
LWT Super Thermo	120/280	281
	130/280 140/280	282
	130/305 140/305	305
LWT Super Thermo 4-s	100/280	280

STOPKI LXS-M

Model	Rozmiar schodów [cm]	Max wysokość pomieszczenia jaką można uzyskać po dołożeniu stopek [cm]
LMF 60	120/280	280
	130/280	286
	140/280	
	130/305	310
	140/305	
	144/360	360
LMK Greenstep	120/280	286
	130/280	287
	140/280	
	130/305	309
	140/305	311
LME Energy Efficient	120/280	283
	130/280	285
	140/280	
	130/305	307
	140/305	309
LMT Super Thermo	120/280	282
	130/280	283
	140/280	
	130/305	305
	140/305	307
LMP	144/366	366

Model/rozmiar schodów [cm]	Max wysokość pomieszczenia jaką można uzyskać po wysunięciu stopek [cm]
LML Lux . . .x120/280	280
LML Lux . . .x130/280	289
LML Lux . . .x140/280	298,4
LML Lux . . .x130/305	312,5
LML Lux . . .x140/305	322
LMF120 . . .x120/280	280
LMF120 . . .x130/280	289

NADSTAWKA LXN

Wykonana z drewna sosnowego nadstawka doskonale komponuje się ze skrzynka zamontowanych schodów strychowych, pozwalając tym samym estetycznie wykończyć otwór w stropie. Nadstawka służy także jako **element przedłużający wysokość skrzynki umożliwiający montaż luku LXW** w schodach 4-segmentowych, w schodach nożycowych (LST) oraz w przypadku stropów o dużej grubości, tj. powyżej 31 cm dla LWK Plus, LWL Extra, LMK Greenstep, LME Energy Efficient; powyżej 33 cm dla LMF120; powyżej 35 cm dla LTK Energy i LMP; powyżej 39 cm dla LWT, LWT PH, LWF 60, LMF60, LMT Super Thermo i powyżej 48 cm dla LML.

Dostępne dla modeli	LWK Plus, LWL Extra, LTK Energy, LWT, LWT PH*, LWF 60, LMK Greenstep, LML, LMP, LME/LWE/LSE Energy Efficient, LMT/LWT/LST Super Thermo, LMF 60, LMF 120, LST
Wysokość skrzynki nadstawki [cm]	10
Maks. niestandardowa wysokość nadstawki [cm]	20

* Dla Schodów LWT PH należy zamówić nadstawkę LXN ze standardowej oferty (rozmiar schodów – indeks nadstawki LXN): 62x122- 862301; 72x122-862311; 72x142-862313

LXN RF dla LMF 120	
Wym. handl. [cm]	60x120
Indeks	869286
Cena netto	290,00
Cena brutto	356,70
Termin realizacji [dni robocze]	15

LXN R dla LML							
Wym. handl. [cm]	60x120	60x130	70x120	70x130	70x140	86x130	92x130
Indeks	869L01	869L02	869L11	869L12	869L13	869L96	862399
Cena netto	290,00	310,00	300,00	330,00	350,00	355,00	360,00
Cena brutto	356,70	381,30	369,00	405,90	430,50	436,65	442,80
Termin realizacji [dni robocze]	15						

LXN dla wszystkich pozostałych schodów**											
Wym. handl. [cm]	50 x 80	55x100	55x111	60 x 90	60 x 94	60 x 100	60x111	60 x 120	60 x 130	60 x 140	60x144
Indeks	862300	862320	862321	862322	862307	862306	862304	862301	862302	862303	862334
Cena netto	270,00	280,00	280,00	290,00	280,00	280,00	280,00	290,00	310,00	340,00	350,00
Cena brutto	332,10	344,40	344,40	356,70	344,40	344,40	344,40	356,70	381,30	418,20	430,50
Termin realizacji [dni robocze]	15										

LXN dla wszystkich pozostałych schodów**												
Wym. handl. [cm]	70 x 80	70 x 94	70 x 100	70x111	70 x 120	70 x 130	70 x 140	70x144	80 x 120	86 x 130	86x140	86x144
Indeks	862332	862317	862316	862314	862311	862312	862313	862335	862393	862396	862397	862336
Cena netto	290,00	290,00	300,00	300,00	300,00	330,00	350,00	350,00	355,00	360,00	350,00	360,00
Cena brutto	356,70	356,70	369,00	369,00	369,00	405,90	430,50	430,50	436,65	442,80	430,50	442,80
Termin realizacji [dni robocze]	15											

** Dla rozmiarów niestandardowych kalkulacja ceny: 1,60 PLN netto/cm obwodu skrzynki nadstawki w niestandardowym rozmiarze

Przy zamawianiu nadstawek standardowych jak i o nietypowych rozmiarach należy podać model i rozmiar handlowy schodów. Wymiary nadstawek będą odpowiadać wymiarom skrzynki schodów.

LISTWA LXA-A

Aluminiowe listwy wykończeniowe LXA-A montowane od strony strychu służą do estetycznego zamaskowania szczeliny pomiędzy skrzynką schodów lub nadstawki, a podłogą na strychu. Prosty montaż do skrzynki schodów pozwala na szybkie wykończenie otworu stropowego oraz zabezpieczenie krawędzi przed uszkodzeniami.

Dostępne dla modeli	LWT Super Thermo, LMT Super Thermo Dla pozostałych modeli montaż możliwy po wyrównaniu grubości stropu i wysokości skrzynki schodów za pomocą nadstawki zgodnie z tabelą	
Wymiary standardowe [cm]	70x120	92x144
Wymiary niestandardowe [cm]	Dla pozostałych rozmiarów schodów należy dociąć standardowy rozmiar listew	
Szerokość / wysokość listwy [cm]	4/2	
Maks. szerokość szczeliny jaką mogą przysłonic listwy po zamontowaniu na skrzynce schodów [cm]	1,5	
Indeks	80XC55	80XC56
Cena netto	160,00	180,00
Cena brutto	196,80	221,40
Termin realizacji [dni robocze]	5	

* Prawidłowy montaż listw LXA-A wymaga zachowania jednego poziomu pomiędzy krawędzią skrzynki schodów/nadstawki a podłogą

Model schodów	Wysokość skrzynki schodów [cm]	Min. grubość stropu wymagana do zamontowania listew LXA-A* [cm]
LWK Plus	14	19,5
LWL Extra	14	21
LTK Energy	18	22,5
LWT	22	24
LWF60/LWF60 SL	22,5	25,5
LWE Energy Efficient	14	16
LME Energy Efficient	14	16
LMK Greenstep	14	16
LMP	18	21
LMF60	22,5	26
LSE Energy Efficient	20	22
LST Super Thermo	22	24
LML Lux	31,5	33,5

* **Uwaga:** różnicę pomiędzy wysokością skrzynki schodów a grubością stropu należy wykończyć nadstawką lub listewkami do uzyskania jednego poziomu

DODATKOWY STOPIEŃ LXT

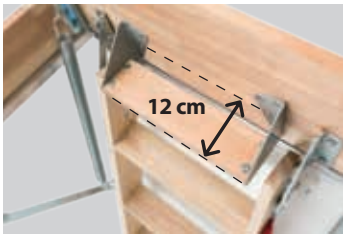

Dodatkowy stopień ułatwia wyjście na poddasze, zwiększając tym samym komfort i bezpieczeństwo dostępu do pomieszczeń strychowych. Wykonany z drewna stopień LXT standardowo montowany jest pomiędzy ostatnim stopniem drabiny a podłogą na poddaszu. Polecany jest szczególnie w sytuacjach, gdy na schodach zamontowano luk górny lub **osadzono je w grubym stropie**.

Dostępne dla modeli	LWK Plus (rozmiar 55x111cm), LWL Extra (rozmiar 60x...cm)	LWK Plus (z wyjątkiem 55x111cm), LWL Extra (z wyjątkiem 60x...cm), LMK Greenstep, LME/LWE Energy Efficient, LMT/LWT Super Thermo
Szerokość stopnia drabinki schodów „E" [cm]	30	34
Indeks	**62058**	**62059**
Cena netto	215,00	
Cena brutto	264,45	
Termin realizacji [dni robocze]	5	

MECHANIZM ODCIĄŻAJĄCY LXM

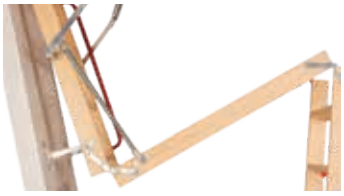

Mechanizm odciążający wspomaga składanie i rozkładanie drabiny zwiększając tym samym komfort i bezpieczeństwo użytkowania – **schody mogą być w pełni obsługiwane za pomocą drążka** (otwieranie i zamykanie klapy, składanie i rozkładanie drabinki). Mechanizm LXM-W jest przeznaczony do schodów z drewnianą drabinką, a LXM-M do schodów z metalową drabinką. Montaż mechanizmu LXM jest możliwy po prawej lub lewej stronie drabinki, po przeciwnej stronie do poręczy LXH (zastosowanie dodatkowej poręczy LXH wyklucza możliwość zastosowania mechanizmu).

Dostępne dla modeli	LWE Energy Efficient, LWT Super Thermo	LWK Plus, LTK Energy, LWT, LWT PH, LWF60	LMK Greenstep, LMF60 (do wys. 280 i 305cm), LME Energy Efficient, LMT Super Thermo
Mechanizm odciążający	LXM-W		LXM-M
Minimalny rozmiar schodów A [cm]	54	60	
Minimalna wysokość pomieszczenia	Minimalna wysokość wynikająca z tabel wymiarowych dla odpowiedniego modelu schodów strychowych.		
Indeks	**80CZ53**		**869297**
Cena netto	210,00		
Cena brutto	258,30		
Termin realizacji [dni robocze]	10		

PORĘCZ LXH

Metalowa poręcz ułatwia wejście do góry po stopniach drabiny zwiększając tym samym komfort i bezpieczeństwo użytkowania schodów. Poręcz LXH jest przykręcana do górnego segmentu drabiny.

Dostępne dla modeli	LWK Plus, LTK Energy, LWT, LWT PH, LWF60, LMF 60, LWE Energy Efficient, LWT Super Thermo		LME Energy Efficient	LMT Super Thermo	LMK Greenstep
Poręcz przykręcana do górnego segmentu drabiny*	LXH 50/13	LXH 75/13	LXH 75/9		
Indeks	**80AZ24**	**80AZ18**	**80BZ12**		
Cena netto	115,00				
Cena brutto	141,45				
Termin realizacji [dni robocze]	10				

* Poręcz LXH 50/13 montowana jest w schodach o długości skrzynki do 100 cm, poręcz LXH 75/13 w schodach o długości skrzynki powyżej 100 cm.
W schodach LMF 60 dodatkowa poręcz LXH jest kompatybilna tylko z wersją schodów do wysokości 280 i 305cm

DOSTĘPNE AKCESORIA DODATKOWE

	GREENSTEP															
	LWE Energy Efficient / LWT Super Thermo	LMK Greenstep / LME Energy Efficient / LMT Super Thermo	LSE Energy Efficient / LST Super Thermo	LET Electric	LWK Plus	LWL Extra	LTK Energy	LWT	LWT Passive House	LWF60 / LWF60SL	LML	LMP	LMF60	LMF120	LST	LSF
LXB-P barierka	✓	✓	✓	✓	✓	✓	✓	✓	✓	✓	✓	✓	✓	✓	✓	✓
LXH-A uchwyt	✓	✓	✓	✓	✓	✓	✓	✓	✓	✓	✓	✓	✓	✓	✓	✓
LXK kątowniki montażowe	✓	✓	S	S	✓	✓	✓	✓	✓	✓	S	✓	✓	S	S	S
LXA-W listwy drewniane GREENSTEP	✓	✓	✓	-	-	-	-	-	-	-	-	-	-	-	-	-
LXA-PVC listwy plastikowe GREENSTEP	✓	✓	✓	-	-	-	-	-	-	-	-	-	-	-	-	-
LXA-I do dyskretnego montażu GREENSTEP	✓	✓	✓	-	-	-	-	-	-	-	-	-	-	-	-	-
LXL listwy drewniane	-	-	-	-	✓	✓	✓	✓	✓	✓	-	✓	✓	-	-	-
LXL-PVC/ PVC-SL listwy plastikowe	-	-	-	-	✓	✓	✓	✓	✓	✓	-	✓	✓	-	-	-
LXL-I listwy do dyskretnego montażu	-	-	-	-	✓	✓	✓	✓	-	-	-	-	-	-	-	-
LXA-A***	✓	✓	✓	-	✓	✓	✓	✓	-	✓	✓	✓	✓	-	-	-
LXH poręcz	S+	S+	-	-	S+	S	S+	S+	S+	S+	-	-	S+**	-	-	-
LXN nadstawka	✓	✓	✓	-	✓	✓	✓	✓	✓	✓	✓	✓	✓	✓	✓	-
LXT dodatkowy stopień	✓	✓	-	-	✓	✓	-	-	-	-	-	-	-	-	-	-
LXW luk górny	✓*	✓*	✓*	-	✓*	✓*	✓*	✓*	✓	✓*	✓	✓	✓	✓	✓*	-
LXS stopki	-	-	-	-	S	S	S	S	S	S	-	-	-	-	-	-
LXS-W stopki	S	-	-	-	✓	✓	✓	✓	✓	✓	-	-	-	-	-	-
LXS-M stopki	-	S	-	-	-	-	-	-	-	-	-	✓	✓	-	-	-
LXM mechanizm odciążający	LXM-W	LXM-M	-	-	LXM-W	S	LXM-W	LXM-W	LXM-W	LXM-W	-	-	LXM-M	-	-	-
LXD zestaw izolacyjny	✓	✓	✓	-	✓	✓	✓	✓	-	-	-	✓	-	-	-	-
LXK-D	-	-	-	-	-	-	-	-	-	-	✓	-	-	-	-	-
LXF zestaw wkrętów	✓	✓	✓	✓	✓	✓	✓	✓	✓	✓	✓	✓	✓	-	✓	-
LXP zestaw klinów	✓	✓	✓	✓	✓	✓	✓	✓	✓	✓	✓	✓	✓	-	✓	-
LSS stopień przedłużający	-	-	LSS	LSS-L	-	-	-	-	-	-	-	-	-	-	LSS do LST	LSS do LSF
Dodatkowo	-	-	-	ZWMS, ZTMS	-	-	-	-	-	-	-	-	-	-	-	-

* Dla schodów 4-segmentowych oraz schodów nożycowych a także wszystkich schodów GREENSTEP konieczne jest zamontowanie nadstawki LXN przed montażem luku górnego.

** W schodach LMF60 poręcz LXH jest kompatybilna tylko z wersją schodów do wysokości 280 i 305cm.

***Przed zastosowaniem listew LXA-A zweryfikuj informacje montażowe na str. 37.

[✓] Kompatybilne.

[-] Brak kompatybilności.

[S] Akcesorium w standardowym wyposażeniu.

[S+] Akcesorium w standardowym wyposażeniu z możliwością montażu drugiej sztuki.

DORADCY TECHNICZNI

Białystok	601 540 804
Bielsko-Biała	605 574 266
Bydgoszcz	601 540 801
Częstochowa	605 785 739
Gdańsk	605 785 714
Katowice	601 540 803
Kielce	605 574 267
Kraków	605 574 268
Kraków	601 867 601
Lublin	601 540 805
Łódź	601 540 802
Nowy Sącz	601 968 832
Olsztyn	724 450 795
Opole	605 785 739
Poznań	601 632 835
Poznań	601 466 673
Rzeszów	603 926 027
Rzeszów	601 160 787
Słupsk	601 466 677
Szczecin	601 820 901
Warszawa	601 512 552
Warszawa	605 574 265
Warszawa	605 092 298
Wrocław	663 890 493
Wrocław	601 160 788
Wrocław	605 031 205
Zielona Góra	601 160 786

POLSKA | FAKRO

OFICJALNY PARTNER REPREZENTACJI

FAKRO Sp. z o.o. ul. Węgierska 144a, 33-300 Nowy Sącz
Biuro Obsługi Klienta: tel. 18/ 444 0 400, e-mail: kontakt@fakro.pl, www.fakro.pl

FAKRO Sp. z o.o. zastrzega sobie prawo wprowadzenia bez uprzedzenia zmian parametrów technicznych i specyfikacji oferowanych produktów.
Zawarte w niniejszej publikacji informacje nie stanowią zapewnienia w rozumieniu art. 4 ust. 3 i 4 Ustawy z dnia 27 lipca 2002 r. o szczególnych warunkach sprzedaży konsumenckiej oraz o zmianie Kodeksu Cywilnego, nie są także opisem towaru w rozumieniu art. 4 ust. 2 tej Ustawy.
Niniejsza publikacja nie stanowi ofert w rozumieniu art. 66 Kodeksu Cywilnego.

Podane terminy dostawy są orientacyjne i niewiążące. Dostawca dołoży należytej staranności, aby je zachować.
Terminy dotyczą standardowych ilości zamówień oraz dostaw do bezpośrednich Dystrybutorów wskazanych na stronie internetowej.

CSS/40-/PL/26.08.2026/**E030**